2024 改定

FANIMATION®
CEILING FANS

Hunter®

CASABLANCA® FAN COMPANY

THE MODERN FAN CO
A Collection of Ceiling Fans Designed by Ron Rezek

世界のBestシーリングファン

ハンター P. 1-33
カサブランカ P. 34-41
モダンファン P. 42-47
ファニメーション P. 48-69
コントロール 一覧 P. 70-71
製品保証 P. 72
KSC の確実・安全・安心 P. 73

省エネ

☆ 世界的基準「国際エネルギースター」推奨
☆ 最高40～67%の冷暖房省エネ
☆ 約3～5℃も違う冷暖房の温度設定

健康

☆ 冷房による「冷房病」の予防
☆ 暖房時の「温度不感覚症候群」の予防
☆ 温度差冷暖房が原因の様々な健康障害

ニューインテリア

☆ 200モデル・450機種以上の豊富なデザインとカラー
☆ 世界のトップ４社の高品質・高性能な究極のファン
☆ ライト、コントロール等の豊富なオプション

世界トップブランド

☆ 推定世界シェア約50%の世界トップブランド：ハンター
☆ 世界の最高級ブランド：カサブランカ
☆ 世界的に注目の究極のシンプルデザイン：モダンファン
☆ 世界で最もユニーク・独創的：ファニメーション
☆ 10年の驚異的メーカー保証

【注１】：この小冊子の掲載事項は米国該当各社の 2020 年度データ・資料及び弊社実験・収集データに基づいています
【注２】：電機安全法（PSE 法）の適合基準の為日本では一部販売できない機種がある場合もあります
【注３】：エネルギースター推奨機種（米国適合基準機種）は一部の機種を除きますので該当機種はお問合せ下さい
【注４】：カラーは印刷工程で実際の色と多少違う事があります
【注５】：ハンターはメーカー保証５年プラス代理店保証５年で合計 10 年保証

このカタログのいかなる部分も許可無く使用又は転用を禁ずる

© KSC Corporation

INDEX

高気密防湿 ：◆
防湿 ：◆

1886 リミテッドエディション 5

HFC-72 19 ◆

HFC-96 19 ◆

アキューメン 5

アストウッド 5

アストリア 5

アンスリー 46 5

アンスリー 52 5

アンバーリン 6

イタリアンカントリー 6

ヴァルダ 6

ウィッティア 6

ウィンゲート 52 6

エイカー 36 7

エイカー 52 7

エイカーアウトドア 19 ◆

オカラ 19 ◆

オセアナ 20 ◆

カシウス 44 20 ◆

カシウス 52 20 ◆

キービスケイン 20 ◆

ギルモア 20 ◆

クランブルック
ロープロファイル 7

クレストフィールド 7

クレストフィールド
ロープロファイル 7

クローデット 7

クロニクル 20 ◆

© KSC Corporation

ケニコット 21

ケンブリッジ 8

ケンブリッジ
ロープロファイル 8

コーラルベイ 21

サニベール 21

シーウィンド 21

シーウィンド
ロープロファイル 21

シーエア 21

シャーロット 8

スタークレイク 22

スタジオシリーズ 8

ストックブリッジ 8

スプリングミル 22

スワンソン 44 スリーライト 8

スワンソン 44 ボールライト 9

スワンソン 52 9

センチネル 44 9

センチネル 52 9

センチネル 60 9

ソニック 9

ダブリン 10

タンリー 10

ティンパニ 44 10

ティンパニ 52 10

デンプシー アウトドア 22

デンプシー 44 10

デンプシー 52 10

デンプシープラス 44
ロープロファイル 11

デンプシープラス 52
ロープロファイル 11

デンプシー 44 アウトドア
ロープロファイル 22

ドネガン 44 11

ドネガン 52 11

© KSC Corporation

ドネガン 52
ロープロファイル　11

トリマラン　22

ニューサム アウトドア　22

ニューサム 52　12

ニューサムプラス 52
ロープロファイル　12

ハーダウェイ 44　12

ハーダウェイ 52　12

ハートランド 44　12

ハートランド 52　12

ハートランド 44
ロープロファイル　13

ハートランド 52
ロープロファイル　13

バートレット 44　13

バートレット 52　13

ハザトン　13

ハボック　23

ハンターオリジナル　23

ビーチコンバー
アウトドア　23

ビルダー 52
ロープロファイル　13

ビルダーエリート
アウトドア　23

ビルダーエリート　14

ビルダーデラックス　14

ビルダープラス 42
スリーライト　14

ビルダープラス 42
ボール　14

ビルダープラス 52　14

フェネック　14

ブリッジポート
アウトドア　23

プレスト　15

プロズベスト　15

ベイビュー　23

ベック 42　15

ベック 52　15

ヘップバーン 44　15

© KSC Corporation

ヘップバーン 52　15

ペルストン 44　16

ペルストン 52　16

ポートロイヤル　24

マウントビスタ　16

マテストン　24

マリナー　24

マルコーニ　16

ミッドタウン　16

ミルバレー　アウトドア　24

ミルバレー アウトドア
ロープロファイル　24

レインズフォード　24

レオーニ　16

レティー　17

ロイヤルオーク　17

ローナン　17

ロープロファイル 48　17

ロープロファイル iii　17

ロープロファイル iii プラス　17

ロキ 36　18

ロキ 52　18

ワトソン　18

© KSC Corporation

照明定格電力（白熱電球） ●1灯：60W 以内　●最大定格合計：160W 以内

1886 リミテッドエディション　¥219,800（税込¥241,780）

直径 152cm
※リモコン使用不可

18865：ミダスブラック (羽根：ﾀﾞｰｸﾁｪﾘｰﾊﾞｽｳｯﾄﾞ)

59409

アキューメン　¥86,600（税込¥95,260）

直径 107cm
1灯 E-26 口金　【電球付属無し・照明取外し不可】

59409：フレッシュホワイト
(羽根 : ﾎﾜｲﾄ / ﾅﾁｭﾗﾙｳｯﾄﾞ)
59410：マットブラック
(羽根：ﾏｯﾄﾌﾞﾗｯｸ / ｱﾒﾘｶﾝｳｫｰﾙﾅｯﾄ)
59411：マットニッケル
(羽根：ﾏｯﾄﾆｯｹﾙ / ﾅﾁｭﾗﾙｳｯﾄﾞ)

50269

アストウッド　¥135,700（税込¥149,270）

直径 132cm
3 灯× E-26 口金　【電球付属無し・照明取外し不可】

50269：マットブラック
(羽根 : ﾌﾞﾘｰﾁﾄｸﾞﾚｰﾊﾟｲﾝ)
50270：ポリッシュトニッケル
(羽根 : ﾌﾞﾘｰﾁﾄｸﾞﾚｰﾊﾟｲﾝ)

53057

アストリア　¥107,300（税込¥118,030）

直径 132cm
2 灯× E-26 口金　【電球付属無し】

53057：ニューブロンズ
(羽根 : ﾐﾃﾞｨｱﾑｵｰｸ / ｳｫｰﾙﾅｯﾄ)
53058：ブラッシュトニッケル
(羽根 : ﾁｪﾘｰ / ﾒｰﾌﾟﾙ)
53059：ホワイト
(羽根 : ﾎﾜｲﾄ / ﾗｲﾄｵｰｸ)

59266

アンスリー 46　¥98,400（税込¥108,240）

直径 117cm
2 灯× E-26 口金　【電球付属無し・照明取外し不可】

59266：フレッシュホワイト
(羽根 : ﾌﾚｯｼｭﾎﾜｲﾄ / ﾅﾁｭﾗﾙｳｯﾄﾞ)
59267：マットシルバー
(羽根 : ﾗｲﾄｸﾞﾚｰｵｰｸ / ｸﾞﾚｲﾄﾞｳｫｰﾙﾅｯﾄ)

50230

アンスリー 52　¥99,700（税込¥109,670）

直径 132cm
2 灯× E-26 口金　【電球付属無し・照明取外し不可】

50230：マットシルバー
(羽根 : ﾗｲﾄｸﾞﾚｰｵｰｸ / ｸﾞﾚｲﾄﾞｳｫｰﾙﾅｯﾄ)
50231：フレッシュホワイト
(羽根 : ﾅﾁｭﾗﾙｳｯﾄﾞ / ﾌﾚｯｼｭﾎﾜｲﾄ)
50232：プレミアブロンズ
(羽根 : ｱﾒﾘｶﾝｳｫｰﾙﾅｯﾄ / ﾀﾞｰｸｳｫｰﾙﾅｯﾄ)

© KSC Corporation

53215

アンバーリン　　¥78,600
（税込¥86,460）

直径 132cm
4 灯× E-26 口金 【電球付属無し】

53215：ノーブルブロンズ
（羽根：ﾗｲﾄｸﾞﾚｰｵｰｸ / ｱﾒﾘｶﾝｳｫｰﾙﾅｯﾄ）
53216：ブラッシュトニッケル
（羽根：ｸﾞﾚｲﾄﾞｳｫｰﾙﾅｯﾄ / ｵｰﾀﾑｳｫｰﾙﾅｯﾄ）
53217：フレッシュホワイト
（羽根：ﾌﾚｯｼｭﾎﾜｲﾄ / ﾌﾞﾘｰﾁﾄﾞｸﾞﾚｰﾊﾟｲﾝ）

イタリアンカントリー　　¥123,400
（税込¥135,740）

直径 132cm
3 灯× E-12 口金 【電球付属無し】

53200：ココア
（羽根：ｴｲｼﾞﾄﾞﾊﾞｰﾝｳｯﾄﾞ / ﾁｪﾘｰﾄﾞｳｫｰﾙﾅｯﾄ）

51328

ヴァルダ　　¥128,300
（税込¥141,130）

直径 91cm
2 灯× E-26 口金 【電球付属無し・照明取外し不可】

51328：ダブグレー
（羽根：ﾀﾞﾌﾞｸﾞﾚｰ）
51838：インディゴブルー
（羽根：ｲﾝﾃﾞｨｺﾞﾌﾞﾙｰ）
51850：ブラッシュピンク
（羽根：ﾌﾞﾗｯｼｭﾋﾟﾝｸ）

ウィッティア　　¥117,100
（税込¥128,810）

直径 132cm
3 灯× E-26 口金 【電球付属無し】

50854：マットホワイト
（羽根：ﾌﾞﾘｰﾁﾄｵｰｸ）

59438

ウィンゲート 52　　¥117,100
（税込¥128,810）

直径 132cm
2 灯× E-26 口金 【電球付属無し・照明取外し不可】

59438：ノーブルブロンズ
（羽根：ﾄﾞﾘﾌﾄｵｰｸ / ｱﾒﾘｶﾝｳｫｰﾙﾅｯﾄ）
59439：ブラッシュトニッケル
（羽根：ﾌﾞﾗｯｼｭﾄﾞｸﾞﾚｰﾊﾟｲﾝ / ｱﾒﾘｶﾝｳｫｰﾙﾅｯﾄ）

Hunter

© KSC Corporation

59301

エイカー 36

¥80,300
（税込¥88,330）

直径 91cm
2 灯× E-26 口金 【電球付属無し・照明取外し不可】

59301：フレッシュホワイト
（羽根：ﾌﾚｯｼｭﾎﾜｲﾄ / ﾅﾁｭﾗﾙｳｯﾄﾞ）
59302：マットブラック
（羽根：ﾏｯﾄﾌﾞﾗｯｸ / ｱﾒﾘｶﾝｳｫｰﾙﾅｯﾄ）
59303：ブラッシュトニッケル
（羽根：ｱﾒﾘｶﾝｳｫｰﾙﾅｯﾄ / ﾅﾁｭﾗﾙｳｯﾄﾞ）

50380

エイカー 52

¥94,400
（税込¥103,840）

直径 132cm
2 灯× E-26 口金 【電球付属無し・照明取外し不可】

50378：フレッシュホワイト
（羽根：ﾌﾚｯｼｭﾎﾜｲﾄ / ﾅﾁｭﾗﾙｳｯﾄﾞ）
50380：ブラッシュトニッケル
（羽根：ｱﾒﾘｶﾝｳｫｰﾙﾅｯﾄ / ﾅﾁｭﾗﾙｳｯﾄﾞ）

50263

クランブルック ロープロファイル

¥149,000
（税込¥163,900）

直径 132cm 【直付専用：ロッド吊下げ不可】
1 灯× E-26 口金 【電球付属無し・照明取外し不可】

50263：ブラッシュピンク
（羽根：ﾌﾞﾘｰﾁﾄｵｰｸ / ﾗｲﾄｸﾞﾚｰｵｰｸ）
50264：ダブグレー
（羽根：ﾄﾞﾘﾌﾄｵｰｸ / ﾗｲﾄｸﾞﾚｰｵｰｸ）
59259：グロスブラック
（羽根：ﾐｯﾄﾞｾﾝﾁｭﾘｰｳｫｰﾙﾅｯﾄ / ﾌﾞﾛﾝﾄﾞｵｰｸ）
59260：ミント
（羽根：ﾐｯﾄﾞｾﾝﾁｭﾘｰｳｫｰﾙﾅｯﾄ / ﾌﾞﾛﾝﾄﾞｵｰｸ）

54205

クレストフィールド

¥112,000
（税込¥123,200）

直径 132cm
3 灯× E-26 口金 【電球付属無し】

51019：マットシルバー
（羽根：ﾗｲﾄｸﾞﾚｰｵｰｸ / ｳｫｰﾑｸﾞﾚｰｵｰｸ）
54204：フレッシュホワイト
（羽根：ﾌﾚｯｼｭﾎﾜｲﾄ / ﾄﾞﾘﾌﾃｯﾄﾞｵｰｸ）
54205：ノーブルブロンズ
（羽根：ﾌﾞﾘｰﾁﾄｸﾞﾚｰﾊﾟｲﾝ / ｸﾞﾚｲﾄﾞｳｫｰﾙﾅｯﾄ）
54206：ブラッシュトニッケル
（羽根：ﾌﾞﾘｰﾁﾄｸﾞﾚｰﾊﾟｲﾝ / ﾅﾁｭﾗﾙｳｯﾄﾞ）

51020

クレストフィールド ロープロファイル

¥98,400
（税込¥108,240）

直径 132cm 【直付専用：ロッド吊下げ不可】
3 灯× E-26 口金 【電球付属無し】

51020：マットシルバー
（羽根：ﾗｲﾄｸﾞﾚｰｵｰｸ / ｳｫｰﾑｸﾞﾚｰｵｰｸ）
54207：フレッシュホワイト
（羽根：ﾌﾚｯｼｭﾎﾜｲﾄ / ﾄﾞﾘﾌﾄｵｰｸ）
54208：ノーブルブロンズ
（羽根：ﾌﾞﾘｰﾁﾄｸﾞﾚｰﾊﾟｲﾝ / ｸﾞﾚｲﾄﾞｳｫｰﾙﾅｯﾄ）
54209：ブラッシュトニッケル
（羽根：ﾌﾞﾘｰﾁﾄｸﾞﾚｰﾊﾟｲﾝ / ﾅﾁｭﾗﾙｳｯﾄﾞ）

59622

クローデット

¥106,500
（税込¥117,150）

直径 132cm
2 灯× E-26 口金 【電球付属無し・照明取外し不可】

59621：ポリッシュトニッケル
（羽根：ﾗｲﾄｸﾞﾚｰｵｰｸ / ﾄﾞﾘﾌﾃｯﾄﾞｵｰｸ）
59622：モダンブラス
（羽根：ｿﾙﾃｯﾄﾞﾌﾞﾗｯｸ / ﾏｯﾄﾌﾞﾗｯｸ）

© KSC Corporation

ケンブリッジ　　¥98,400
（税込¥108,240）

直径 132cm
3灯× E-26 口金 【電球付属無し】

53376：ノーブルブロンズ
（羽根：ﾀﾞｰｸｳｫｰﾙﾅｯﾄ / ﾊﾞｰﾝｳｯﾄﾞ）

53378

ケンブリッジ ロープロファイル　　¥98,400
（税込¥108,240）

直径 132cm 【直付専用：ロッド吊下げ不可】
3灯× E-26 口金 【電球付属無し】

53378：フレッシュホワイト
（羽根：ﾌﾚｯｼｭﾎﾜｲﾄ / ﾄﾞﾘﾌﾄｵｰｸ）
53379：ノーブルブロンズ
（羽根：ﾀﾞｰｸｳｫｰﾙﾅｯﾄ / ﾊﾞｰﾝｳｯﾄﾞ）
53380：ブラッシュトニッケル
（羽根：ｱﾒﾘｶﾝｳｫｰﾙﾅｯﾄ / ﾅﾁｭﾗﾙｳｯﾄﾞ）

50402

シャーロット　　¥147,000
（税込¥161,700）

直径 132cm
3灯× E-26 口金 【電球付属無し】

50402：マットシルバー
（羽根：ﾗｲﾄｸﾞﾚｲｵｰｸ）
50403：マットブラック
（羽根：ﾗｲﾄｸﾞﾚｲｵｰｸ）

53063

スタジオシリーズ　　¥95,100
（税込¥104,610）

直径 132cm
4灯× E-26 口金 【電球付属無し】

53062：ホワイト
（羽根：ﾎﾜｲﾄ / ﾌﾞﾘｰﾁﾄｵｰｸ）
53063：アンティークブラス
（羽根：ｳｫｰﾙﾅｯﾄ / ﾐﾃﾞｨｱﾑｵｰｸ）
53064：ブラッシュトニッケル
（羽根：ﾁｪﾘｰ / ﾒｰﾌﾟﾙ）
53067：ニューブロンズ
（羽根：ﾁｪﾘｰ / ｳｫｰﾙﾅｯﾄ）

50472

ストックブリッジ　　¥134,000
（税込¥147,400）

直径 178cm
3灯× E-26 口金 【電球付属無し】

50472：ニューブロンズ
（羽根：ﾐﾃﾞｨｱﾑｵｰｸ）
51121：ノーブルブロンズ
（羽根：ﾗｲﾄｸﾞﾚｲｵｰｸ）
51122：ブラッシュトニッケル
（羽根：ﾗｲﾄｸﾞﾚｲｵｰｸ）

50881

スワンソン 44 スリーライト　　¥74,000
（税込¥81,400）

直径 112cm
3灯× E-26 口金 【電球付属無し】

50881：ニューブロンズ
（羽根：ｱﾒﾘｶﾝｳｫｰﾙﾅｯﾄ / ｸﾞﾚｲﾄﾞｳｫｰﾙﾅｯﾄ）
50882：マットシルバー
（羽根：ｵｰﾀﾑｳｫｰﾙﾅｯﾄ / ﾅﾁｭﾗﾙｳｯﾄﾞ）
50885：フレッシュホワイト
（羽根：ﾌﾚｯｼｭﾎﾜｲﾄ / ﾅﾁｭﾗﾙｳｯﾄﾞ）

© KSC Corporation

50904

スワンソン 44 ボールライト

¥74,000
（税込¥81,400）

直径 112cm
2 灯× E-26 口金 【電球付属無し】

50896：ニューブロンズ
（羽根：ｱﾒﾘｶﾝｳｫｰﾙﾅｯﾄ / ｸﾞﾚｲﾄﾞｳｫｰﾙﾅｯﾄ）
50904：マットシルバー
（羽根：ｵｰﾀﾑｳｫｰﾙﾅｯﾄ / ﾅﾁｭﾗﾙｳｯﾄﾞ）
50905：フレッシュホワイト
（羽根：ﾌﾚｯｼｭﾎﾜｲﾄ / ﾅﾁｭﾗﾙｳｯﾄﾞ）

50908

スワンソン 52

¥75,500
（税込¥83,050）

直径 132cm
2 灯× E-26 口金 【電球付属無し】

50901：ニューブロンズ
（羽根：ｱﾒﾘｶﾝｳｫｰﾙﾅｯﾄ / ｸﾞﾚｲﾄﾞｳｫｰﾙﾅｯﾄ）
50908：フレッシュホワイト
（羽根：ﾌﾚｯｼｭﾎﾜｲﾄ / ﾅﾁｭﾗﾙｳｯﾄﾞ）
50909：マットシルバー
（羽根：ｵｰﾀﾑｳｫｰﾙﾅｯﾄ / ﾅﾁｭﾗﾙｳｯﾄﾞ）

50393

センチネル 44

¥99,700
（税込¥109,670）

直径 112cm
2 灯× E-26 口金 【電球付属無し・照明取外し不可】

50393：ブラッシュトスレート
（羽根：ﾗｲﾄｸﾞﾚｲｵｰｸ / ｸﾞﾚｲﾄﾞｳｫｰﾙﾅｯﾄ）
50394：ブラッシュトニッケル
（羽根：ﾗｲﾄｸﾞﾚｲｵｰｸ / ｸﾞﾚｲﾄﾞｳｫｰﾙﾅｯﾄ）

59210

センチネル 52

¥128,300
（税込¥141,130）

直径 132cm
2 灯× E-26 口金 【電球付属無し・照明取外し不可】

59157：ブラッシュトニッケル（羽根：ﾗｲﾄｸﾞﾚｲｵｰｸ / ｸﾞﾚｲﾄﾞｳｫｰﾙﾅｯﾄ）
59169：フレッシュホワイト（羽根：ﾌﾚｯｼｭﾎﾜｲﾄ / ﾌﾞﾘｰﾁﾄｸﾞﾚｲｵｰｸ）
59210：プレミアブロンズ（羽根：ｸﾞﾚｲﾄﾞｳｫｰﾙﾅｯﾄ / ﾀﾞｰｸﾏﾎｶﾞﾆｰ）
59211：ブラッシュトスレート（羽根：ﾗｲﾄｸﾞﾚｲｵｰｸ / ｸﾞﾚｲﾄﾞｳｫｰﾙﾅｯﾄ）
50285：マットブラック（羽根：ｿﾙﾃｨﾄﾞﾌﾞﾗｯｸ / ﾏｯﾄﾌﾞﾗｯｸ）

センチネル 60

¥147,000
（税込¥161,700）

直径 152cm
2 灯× E-26 口金 【電球付属無し・照明取外し不可】

59459：ブラッシュトニッケル
（羽根：ﾗｲﾄｸﾞﾚｲｵｰｸ / ｸﾞﾚｲﾄﾞｳｫｰﾙﾅｯﾄ）

59072

ソニック

¥123,200
（税込¥135,520）

直径 132cm
1 灯× E-26 口金 【電球付属無し・照明取外し不可】

59072：ブラッシュトニッケル
（羽根：ﾏｯﾄﾌﾞﾗｯｸ / ﾒｰﾌﾟﾙ）
59073：ホワイト
（羽根：ﾎﾜｲﾄ / ﾒｰﾌﾟﾙ）

© KSC Corporation

50018

ダブリン

¥135,700
（税込¥149,270）

直径 112cm【直付専用：ロッド吊下げ不可】
2灯× E-26 口金 【電球付属無し・照明取外し不可】

50018：インディゴブルー
（羽根：ｲﾝﾃﾞｨｺﾞﾌﾞﾙｰ）
50019：ダスティグリーン
（羽根：ﾀﾞｽﾃｨｸﾞﾘｰﾝ）
50022：マットホワイト
（羽根：ﾏｯﾄﾎﾜｲﾄ）

50763

タンリー

¥227,500
（税込¥250,250）

直径羽根 30cm　全直径 56cm
調光可能 LEDモジュール 23W 2200lm
【照明取外し不可】

50763：ノーブルブロンズ
（羽根：ﾉｰﾌﾞﾙﾌﾞﾛﾝｽﾞ）
50764：ブラッシュトニッケル
（羽根：ﾏｯﾄﾆｯｹﾙ）

50358

ティンパニ 44

¥94,400
（税込¥103,840）

直径 112cm 【直付専用：ロッド吊下げ不可】
2灯× E-26 口金 【電球付属無し・照明取外し不可】

50358：ブラッシュトニッケル
（羽根：ﾌﾚｯｼｭﾎﾜｲﾄ）
50359：フレッシュホワイト
（羽根：ﾌﾚｯｼｭﾎﾜｲﾄ）

50362

ティンパニ 52

¥97,000
（税込¥106,700）

直径 132cm 【直付専用：ロッド吊下げ不可】
2灯× E-26 口金 【電球付属無し・照明取外し不可】

50362：フレッシュホワイト
（羽根：ﾌﾚｯｼｭﾎﾜｲﾄ）
50363：ブラッシュトニッケル
（羽根：ﾌﾚｯｼｭﾎﾜｲﾄ）

59444

デンプシー 44

¥98,400
（税込¥108,240）

直径 112cm
2灯× E-26 口金【電球付属無し・照明取外し不可】

59245：ブラッシュトニッケル
（羽根：ﾌﾞﾗｯｸｵｰｸ / ﾁｮｺﾚｰﾄｵｰｸｸﾞﾚｲﾝ）
59246：フレッシュホワイト
（羽根：ﾌﾞﾛﾝﾄﾞｵｰｸ / ﾌﾚｯｼｭﾎﾜｲﾄ）
59444：ノーブルブロンズ
（羽根：ﾐｯﾄﾞｾﾝﾁｭﾘｰｳｫｰﾙﾅｯﾄ / ｱﾝﾊﾞｰｳｫｰﾙﾅｯﾄ）

59216

デンプシー 52

¥101,800
（税込¥111,980）

直径 132cm
2灯× E-26 口金【電球付属無し・照明取外し不可】

59216：ブラッシュトニッケル
（羽根：ﾌﾞﾗｯｸｵｰｸ / ﾁｮｺﾚｰﾄｵｰｸｸﾞﾚｲﾝ）
59217：フレッシュホワイト
（羽根：ﾌﾞﾛﾝﾄﾞｵｰｸ / ﾌﾚｯｼｭﾎﾜｲﾄ）
59446：ノーブルブロンズ
（羽根：ﾐｯﾄﾞｾﾝﾁｭﾘｰｳｫｰﾙﾅｯﾄ / ｱﾝﾊﾞｰｳｫｰﾙﾅｯﾄ）

© KSC Corporation

59244

デンプシー プラス 44 ロープロファイル　¥98,400（税込¥108,240）

直径 112cm 【直付専用：ロッド吊下げ不可】
2 灯× E-26 口金【電球付属無し・照明取外し不可】

59243：ブラッシュトニッケル (羽根:ブラックオーク / チョコレートオークグレイン)
59244：フレッシュホワイト (羽根:ブロンドオーク / フレッシュホワイト)
59445：ノーブルブロンズ (羽根:ミッドセンチュリーウォールナット / アンバーウォールナット)
50282：ブラッシュトニッケル (羽根:ライトグレーオーク / ナチュラルウッド)

59247

デンプシー プラス52ロープロファイル　¥99,700（税込¥109,670）

直径 132cm
【直付専用：ロッド吊下げ不可】

59247：ブラッシュトニッケル
(羽根 : ブラックオーク / チョコレートオークグレイン)
59248：フレッシュホワイト
(羽根 : ブロンドオーク / フレッシュホワイト)
59449：ノーブルブロンズ
(羽根 : ミッドセンチュリーウォールナット / アンバーウォールナット)

52228

ドネガン 44　¥98,400（税込¥108,240）

直径 112cm
3 灯× E-26 口金【電球付属無し】

52228：オニキスベンガル (羽根 : ダークウォールナット / バーンウッド)
52229：フレッシュホワイト (羽根 : ライトグレーオーク / フレッシュホワイト)
52230：ブラッシュトニッケル (羽根 : ディストレストオーク / ダークウォールナット)
50272：ノーブルブロンズ (羽根 : ライトグレーオーク / ウォームグレーオーク)

53337

ドネガン 52　¥109,600（税込¥120,560）

直径 132cm
3 灯× E-26 口金【電球付属無し】

50273：ノーブルブロンズ (羽根 : ライトグレーオーク / ウォームグレーオーク)
53336：オニキスベンガル (羽根 : ダークウォールナット / バーンウッド)
53337：フレッシュホワイト (羽根 : ライトグレーオーク / フレッシュホワイト)
53338：ブラッシュトニッケル (羽根 : ディストレストオーク / ダークウォールナット)

53343

ドネガン 52 ロープロファイル　¥99,700（税込¥109,670）

直径 132cm 【直付専用：ロッド吊下げ不可】
2 灯× E-26 口金【電球付属無し】

50274：ノーブルブロンズ
(羽根 : ライトグレーオーク / ウォームグレーオーク)
53343：フレッシュホワイト
(羽根 : ライトグレーオーク / フレッシュホワイト)
53344：ブラッシュトニッケル
(羽根 : ディストレストオーク / ダークウォールナット)

© KSC Corporation

53319

ニューサム 52

¥79,800
（税込¥87,780）

直径 132cm

53319：フレッシュホワイト
（羽根：ﾌﾚｯｼｭﾎﾜｲﾄ/ﾗｲﾄｵｰｸ）
53320：プレミアブロンズ
（羽根：ﾛｰｽﾃｯﾄｳｫｰﾙﾅｯﾄ/ｲｴﾛｰｳｫｰﾙﾅｯﾄ）
53321：ブラッシュトニッケル
（羽根：ﾐﾃﾞｨｱﾑｳｫｰﾙﾅｯﾄ/ﾀﾞｰｸｳｫｰﾙﾅｯﾄ）

53314

ニューサムプラス 52 ロープロファイル

¥96,700
（税込¥106,370）

直径 132cm 【直付専用：ロッド吊下げ不可】
2灯× E-26 口金【電球付属無し】

53313：フレッシュホワイト
（羽根：ﾌﾚｯｼｭﾎﾜｲﾄ/ﾗｲﾄｵｰｸ）
53314：プレミアブロンズ
（羽根：ﾛｰｽﾃｯﾄｳｫｰﾙﾅｯﾄ/ｲｴﾛｰｳｫｰﾙﾅｯﾄ）
53315：ブラッシュトニッケル
（羽根：ﾐﾃﾞｨｱﾑｳｫｰﾙﾅｯﾄ/ﾀﾞｰｸｳｫｰﾙﾅｯﾄ）

50722

ハーダウェイ 44

¥109,600
（税込¥120,560）

直径 112cm
2灯× E-26 口金【電球付属無し・照明取外し不可】

50721：ブラッシュトニッケル
（羽根：ﾏｯﾄﾆｯｹﾙ）
50722：ノーブルブロンズ
（羽根：ﾌﾞﾗｯｼｭﾄｽﾚｰﾄ）

50706

ハーダウェイ 52

¥128,300
（税込¥141,130）

直径 132cm
2灯× E-26 口金【電球付属無し・照明取外し不可】

50706：ブラッシュトニッケル
（羽根：ﾏｯﾄﾆｯｹﾙ）
50707：ノーブルブロンズ
（羽根：ﾌﾞﾗｯｼｭﾄｽﾚｰﾄ）

50328

ハートランド 44

¥128,300
（税込¥141,130）

直径 112cm
3灯× E-26 口金【電球付属無し】

50328：インディゴブルー
（羽根：ﾗｲﾄｸﾞﾚｰｵｰｸ）
50329：ノーブルブロンズ
（羽根：ﾗｲﾄｸﾞﾚｰｵｰｸ）
50649：マットシルバー
（羽根：ﾗｲﾄｸﾞﾚｰｵｰｸ）

50651

ハートランド 52

¥147,000
（税込¥161,700）

直径 132cm
3灯× E-26 口金【電球付属無し】

50310：インディゴブルー
（羽根：ﾗｲﾄｸﾞﾚｰｵｰｸ）
50311：ノーブルブロンズ
（羽根：ﾗｲﾄｸﾞﾚｰｵｰｸ）
50651：マットシルバー
（羽根：ﾗｲﾄｸﾞﾚｰｵｰｸ）

© KSC Corporation

50327

ハートランド 44 ロープロファイル

¥128,300
（税込¥141,130）

直径 112cm 【直付専用：ロッド吊下げ不可】
3灯× E-26 口金【電球付属無し】

50326：インディゴブルー
（羽根：ﾗｲﾄｸﾞﾚｰｵｰｸ）
50327：ノーブルブロンズ
（羽根：ﾗｲﾄｸﾞﾚｰｵｰｸ）
50653：マットシルバー
（羽根：ﾗｲﾄｸﾞﾚｰｵｰｸ）

50312

ハートランド 52 ロープロファイル

¥147,000
（税込¥161,700）

直径 132cm 【直付専用：ロッド吊下げ不可】
3灯× E-26 口金【電球付属無し】

50312：インディゴブルー
（羽根：ﾗｲﾄｸﾞﾚｰｵｰｸ）
50313：ノーブルブロンズ
（羽根：ﾗｲﾄｸﾞﾚｰｵｰｸ）
50656：マットシルバー
（羽根：ﾗｲﾄｸﾞﾚｰｵｰｸ）

50592

バートレット 44

¥98,400
（税込¥108,240）

直径 112cm
2灯× E-26 口金【電球付属無し・照明取外し不可】

50592：フレッシュホワイト
（羽根：ﾌﾚｯｼｭﾎﾜｲﾄ）
51839：ブラッシュトニッケル
（羽根：ﾗｲﾄｸﾞﾚｰｵｰｸ）

51329

バートレット 52

¥109,600
（税込¥120,560）

直径 132cm
2灯× E-26 口金【電球付属無し・照明取外し不可】

51329：ブラッシュトニッケル
（羽根：ﾗｲﾄｸﾞﾚｰｵｰｸ）
51335：フレッシュホワイト
（羽根：ﾌﾚｯｼｭﾎﾜｲﾄ）

52086

ハザトン

¥86,400
（税込¥95,040）

直径 117cm 【直付専用：ロッド吊下げ不可】
3灯× E-26 口金【電球付属無し】

52086：ニューブロンズ
（羽根：ﾛｰｽﾃｯﾄｳｫｰﾙﾅｯﾄ / ｲｴﾛｰｳｫｰﾙﾅｯﾄ）
52087：スノーホワイト
（羽根：ｽﾉｰﾎﾜｲﾄ）

53326

ビルダー 52 ロープロファイル

¥81,300
（税込¥89,430）

直径 132cm 【直付専用：ロッド吊下げ不可】
3灯× E-26 口金【電球付属無し】

51113：マットシルバー（羽根：ｳｫｰﾑｸﾞﾚｰｵｰｸ / ﾗｲﾄｸﾞﾚｰｵｰｸ）
53326：スノーホワイト（羽根：ｽﾉｰﾎﾜｲﾄ / ﾗｲﾄｵｰｸ）
53327：ニューブロンズ（羽根：ﾌﾞﾗｼﾞﾘｱﾝﾁｪﾘｰ / ﾊｰﾍﾞｽﾄﾏﾎｶﾞﾆｰ）
53328：ブラッシュトニッケル（羽根：ﾌﾞﾗｼﾞﾘｱﾝﾁｪﾘｰ / ﾊｰﾍﾞｽﾄﾏﾎｶﾞﾆｰ）

© KSC Corporation

53241

ビルダーエリート ￥79,800
（税込￥87,780）

直径 132cm

53240：スノーホワイト (羽根:ｽﾉｰﾎﾜｲﾄ)
53241：ブラッシュトニッケル (羽根:ﾌﾞﾗｼﾞﾘｱﾝﾁｪﾘｰ / ﾊｰﾍﾞｽﾄﾏﾎｶﾞﾆｰ)
53242：ニューブロンズ (羽根:ﾌﾞﾗｼﾞﾘｱﾝﾁｪﾘｰ / ﾊｰﾍﾞｽﾄﾏﾎｶﾞﾆｰ)
53243：マットブラック (羽根:ﾍﾟｯﾊﾟｰﾄﾞ ｳｫｰﾙﾅｯﾄ / ﾏｯﾄﾌﾞﾗｯｸ)

53089

ビルダーデラックス ￥86,100
（税込￥94,710）

直径 132cm
2 灯× E-26 口金 【電球付属無し】

53089：ホワイト
(羽根 : ﾎﾜｲﾄ / ﾋﾞｰﾁ)
53090：ブラッシュトニッケル
(羽根 : ﾌﾞﾗｼﾞﾘｱﾝﾁｪﾘｰ / ｽﾓｰｸﾄﾞｳｫｰﾙﾅｯﾄ)
53091：ニューブロンズ
(羽根 : ﾌﾞﾗｼﾞﾘｱﾝﾁｪﾘｰ / ｽﾓｰｸﾄﾞｳｫｰﾙﾅｯﾄ)

52107

ビルダープラス 42 スリーライト ￥78,100
（税込￥85,910）

直径 107cm
3 灯× E-26 口金 【電球付属無し】

52105：スノーホワイト
(羽根 : ｽﾉｰﾎﾜｲﾄ)
52106：ブラッシュトニッケル
(羽根 : ﾌﾞﾗｼﾞﾘｱﾝﾁｪﾘｰ / ﾊｰﾍﾞｽﾄﾏﾎｶﾞﾆｰ)
52107：ニューブロンズ
(羽根 : ﾌﾞﾗｼﾞﾘｱﾝﾁｪﾘｰ / ﾊｰﾍﾞｽﾄﾏﾎｶﾞﾆｰ)

52217

ビルダープラス 42 ボール ￥78,100
（税込￥85,910）

直径 107cm
2 灯× E-26 口金 【電球付属無し】

52217：スノーホワイト
(羽根 : ｽﾉｰﾎﾜｲﾄ / ﾗｲﾄｵｰｸ)
52218：ニューブロンズ
(羽根 : ﾌﾞﾗｼﾞﾘｱﾝﾁｪﾘｰ / ﾊｰﾍﾞｽﾄﾏﾎｶﾞﾆｰ)
52219：ブラッシュトニッケル
(羽根 : ﾌﾞﾗｼﾞﾘｱﾝﾁｪﾘｰ / ﾊｰﾍﾞｽﾄﾏﾎｶﾞﾆｰ)

53237

ビルダープラス 52 ￥84,500
（税込￥92,950）

直径 132cm
3 灯× E-26 口金 【電球付属無し】

53236：スノーホワイト
(羽根 : ｽﾉｰﾎﾜｲﾄ)
53237：ブラッシュトニッケル
(羽根 : ﾌﾞﾗｼﾞﾘｱﾝﾁｪﾘｰ / ﾊｰﾍﾞｽﾄﾏﾎｶﾞﾆｰ)
53238：ニューブロンズ
(羽根 : ﾌﾞﾗｼﾞﾘｱﾝﾁｪﾘｰ / ﾊｰﾍﾞｽﾄﾏﾎｶﾞﾆｰ)

フェネック ￥227,500
（税込￥250,250）

直径羽根 58cm　全直径 86cm
4 灯× E-26 口金 【電球付属無し】

50724：ノーブルブロンズ
(羽根 : ﾉｰﾌﾞﾙﾌﾞﾛﾝｽﾞ)

© KSC Corporation

50810

プレスト ¥100,400
（税込¥110,440）

直径 132cm

50810：マットブラック
（羽根：ﾌﾗｯﾄﾏｯﾄﾌﾞﾗｯｸ）
50811：マットホワイト
（羽根：ﾏｯﾄﾎﾜｲﾄ）
50812：マットニッケル
（羽根：ﾏｯﾄﾆｯｹﾙ）

53249

プロズベスト ¥98,400
（税込¥108,240）

直径 132cm
2灯× E-26 口金 【電球付属無し】

53249：ブラッシュトニッケル
（羽根：ﾁｪｽﾅｯﾄ / ﾌﾞﾗｯｸﾝﾄﾞﾛｰｽﾞｳｯﾄﾞ）
53250：ニューブロンズ
（羽根：ﾀﾞｰｸﾁｪﾘｰ / ﾐﾃﾞｨｱﾑｳｫｰﾙﾅｯﾄ）
53251：ホワイト
（羽根：ﾎﾜｲﾄ / ﾋﾞｰﾁ）

53432

ベック 42 ¥89,100
（税込¥98,010）

直径 107cm
2灯× E-26 口金 【電球付属無し・照明取外し不可】

53432：ブラッシュトニッケル
（羽根：ﾗｲﾄｸﾞﾚｰｵｰｸ / ｳｫｰﾑｸﾞﾚｰｵｰｸ）
53433：マットブラック
（羽根：ﾏｯﾄﾌﾞﾗｯｸ / ｸﾞﾚｲﾄﾞｳｫｰﾙﾅｯﾄ）

54215

ベック 52 ¥109,600
（税込¥120,560）

直径 132cm
2灯× E-26 口金 【電球付属無し・照明取外し不可】

54214：ブラッシュトニッケル
（羽根：ﾗｲﾄｸﾞﾚｰｵｰｸ / ｳｫｰﾑｸﾞﾚｰｵｰｸ）
54215：マットブラック
（羽根：ﾏｯﾄﾌﾞﾗｯｸ / ｸﾞﾚｲﾄﾞｳｫｰﾙﾅｯﾄ）

50277

ヘップバーン 44 ¥128,300
（税込¥141,130）

直径 112cm
1灯× E-26 口金 【電球付属無し・照明取外し不可】

50277：サテンコパー
（羽根：ﾎﾜｲﾄｸﾞﾚｲﾝ / ﾌﾞﾘｰﾁﾄｸﾞﾚｲﾊﾟｲﾝ）
50275：マットホワイト
（羽根：ﾏｯﾄﾎﾜｲﾄ / ﾌﾞﾘｰﾁﾄｵｰｸ）
52313：モダンブラス
（羽根：ｴｲｼﾞﾄﾞｵｰｸ / ﾎﾜｲﾄｸﾞﾚｲﾝ）

59320

ヘップバーン 52 ¥124,500
（税込¥136,950）

直径 132cm
1灯× E-26 口金 【電球付属無し・照明取外し不可】

50276：マットホワイト（羽根：ﾏｯﾄﾎﾜｲﾄ / ﾌﾞﾘｰﾁﾄｵｰｸ）
59320：モダンブラス（羽根：ｴｲｼﾞﾄﾞｵｰｸ / ﾎﾜｲﾄｸﾞﾚｲﾝ）
59321：マットブラック（羽根：ﾌﾞﾗｯｸｵｰｸ / ﾐｯﾄﾞｾﾝﾁｭﾘｰｳｫｰﾙﾅｯﾄ）
59330：サテンコパー（羽根：ﾎﾜｲﾄｸﾞﾚｲﾝ / ﾌﾞﾘｰﾁﾄｸﾞﾚｰﾊﾟｲﾝ）

© KSC Corporation

50330

ペルストン 44　　¥94,400
（税込¥103,840）

直径 112cm
3灯× E-26 口金【電球付属無し】
50330：マットホワイト
（羽根：ﾎﾜｲﾄｸﾞﾚｲﾝ）
50331：マットシルバー
（羽根：ﾗｲﾄｸﾞﾚｰｵｰｸ）

50323

ペルストン 52　　¥104,500
（税込¥114,950）

直径 132cm
3灯× E-26 口金【電球付属無し】
50322：マットホワイト
（羽根：ﾎﾜｲﾄｸﾞﾚｲﾝ）
50323：マットシルバー
（羽根：ﾗｲﾄｸﾞﾚｰｵｰｸ）

マウントビスタ　　¥147,000
（税込¥161,700）

直径 132cm
3灯× E-26 口金【電球付属無し】
50169：ナチュラルアイアン
（羽根：ﾄﾞﾘﾌﾄｵｰｸ）

50848

マルコーニ　　¥147,000
（税込¥161,700）

直径 132cm
2灯× E-26 口金【電球付属無し・照明取外し不可】
50848：ブラッシュトニッケル
（羽根：ﾗｲﾄｸﾞﾚｰｵｰｸ）
50849：マットブラック
（羽根：ｿﾙﾃｨﾄﾞﾌﾞﾗｯｸ）

54211

ミッドタウン　　¥128,300
（税込¥141,130）

直径 122cm
2灯× E-26 口金【電球付属無し・照明取外し不可】
54211：フレッシュホワイト
（羽根：ﾌﾚｯｼｭﾎﾜｲﾄ）
54212：マットニッケル
（羽根：ﾏｯﾄﾆｯｹﾙ）
51472：マットブラック
（羽根：ﾏｯﾄﾌﾞﾗｯｸ）

レオーニ　　¥128,300
（税込¥141,130）

直径 122cm
2灯× E-26 口金【電球付属無し・照明取外し不可】
59219：ノーブルブロンズ
（羽根：ﾌﾞﾗｯｸｵｰｸｸﾞﾚｲﾝ / ﾀﾞｰｸｳｫｰﾙﾅｯﾄ）

© KSC Corporation

50780

レティー　　¥194,400
（税込¥213,840）

直径 137cm
調光可能 LEDモジュール 18W 1520lm【照明取外し不可】

50780：ノーブルブロンズ
（羽根：ウェザードホワイトバーチ）
50783：マットブラック
（羽根：シナモンウォールナット）

50466

ロイヤルオーク　　¥147,000
（税込¥161,700）

直径 152cm

50466：ニューブロンズ
（羽根：ダークチェリー）
51119：マットシルバー
（羽根：ウォームグレーオーク）
51120：ブラッシュトニッケル
（羽根：ライトグレーオーク）

59238

ローナン　　¥173,100
（税込¥190,410）

直径 132cm
1灯× E-26 口金【電球付属無し・照明取外し不可】

59238：フレッシュホワイト
（羽根：エイジドオーク / ホワイトグレイン）
59239：マットブラック
（羽根：ラスティックグレイン / ブラックオークグレイン）

ロープロファイル 48　　¥86,600
（税込¥95,260）

直径 122cm 【直付専用：ロッド吊下げ不可】
2灯× E-26 口金【電球付属無し】

52062：ホワイト
（羽根：ホワイト / ライトオーク）

53071

ロープロファイルiii　　¥91,300
（税込¥100,430）

直径 132cm
【直付専用：ロッド吊下げ不可】

53069：ホワイト
（羽根：ホワイト）
53071：アンティークピューター
（羽根：ウォールナット / ライトチェリー）

53074

ロープロファイルiii プラス　　¥91,300
（税込¥100,430）

直径 132cm 【直付専用：ロッド吊下げ不可】
1灯× E-26 口金【電球付属無し】

53074：アンティークピューター
（羽根：ウォールナット / ライトチェリー）
53075：ホワイト
（羽根：ホワイト）

© KSC Corporation

51039

ロキ 36　　¥98,400
（税込¥108,240）

直径 91cm
2 灯× E-26 口金【電球付属無し・照明取外し不可】

51039：マットシルバー（羽根：ﾗｲﾄｸﾞﾚｰｵｰｸ/ｳｫｰﾑｸﾞﾚｰｵｰｸ）
51040：ブラッシュトニッケル（羽根：ﾗｲﾄｸﾞﾚｰｵｰｸ/ｳｫｰﾑｸﾞﾚｰｵｰｸ）
51042：ウェザードコパー（羽根：ﾊﾞｰﾝｳｯﾄﾞ/ﾌﾞﾘｰﾁﾄｸﾞﾚｰﾊﾟｲﾝ）
59385：フレッシュホワイト（羽根：ﾌﾚｯｼｭﾎﾜｲﾄ/ﾅﾁｭﾗﾙｳｯﾄﾞ）
59386：ポリッシュトニッケル（羽根：ﾗｲﾄｸﾞﾚｰｵｰｸ/ﾄﾞﾘﾌﾃｯﾄﾞｵｰｸ）
59387：ノーブルブロンズ（羽根：ﾊﾞｰﾝｳｯﾄﾞ/ﾄﾞﾘﾌﾃｯﾄﾞｵｰｸ）

51036

ロキ 52　　¥110,300
（税込¥121,330）

直径 132cm
2 灯× E-26 口金【電球付属無し・照明取外し不可】

51031：マットシルバー（羽根：ﾗｲﾄｸﾞﾚｰｵｰｸ/ｳｫｰﾑｸﾞﾚｰｵｰｸ）
51032：ブラッシュトニッケル（羽根：ﾗｲﾄｸﾞﾚｰｵｰｸ/ｳｫｰﾑｸﾞﾚｰｵｰｸ）
51036：ウェザードコパー（羽根：ﾊﾞｰﾝｳｯﾄﾞ/ﾌﾞﾘｰﾁﾄｸﾞﾚｰﾊﾟｲﾝ）
54151：フレッシュホワイト（羽根：ﾌﾚｯｼｭﾎﾜｲﾄ/ﾅﾁｭﾗﾙｳｯﾄﾞ）
54152：ノーブルブロンズ（羽根：ﾊﾞｰﾝｳｯﾄﾞ/ﾄﾞﾘﾌﾃｯﾄﾞｵｰｸ）
54153：ポリッシュトニッケル（羽根：ﾗｲﾄｸﾞﾚｰｵｰｸ/ﾄﾞﾘﾌﾃｯﾄﾞｵｰｸ）

52089

ワトソン　　¥83,100
（税込¥91,410）

直径 86cm
2 灯× E-26 口金【電球付属無し】

52089：スノーホワイト
（羽根：ｽﾉｰﾎﾜｲﾄ/ﾌﾞﾘｰﾁﾄｵｰｸ）
52090：ニューブロンズ
（羽根：ｳｫｰﾙﾅｯﾄ/ｷｬﾋﾞﾝﾎｰﾑ）
52092：ブラッシュトニッケル
（羽根：ﾀﾞｰｸｳｫｰﾙﾅｯﾄ/ﾁｪﾘｰ）
51471：マットシルバー
（羽根：ﾗｲﾄｸﾞﾚｰｵｰｸ/ｳｫｰﾑｸﾞﾚｰｵｰｸ）

※ 羽根カラーが 2 つ有る場合はリバーシブルですので、どちらのカラーを下向け（見える側）にしても取付可能です

羽根はハイグレード広葉樹（ハードウッド）の 6 枚構造になっており、厚みが 6 mm あります（一部の特殊機種を除く）。　各々のスライス板（層）は板目を交互に直角方向に貼り合わせた『6 層クロス合板構造』で、ずば抜けた強度と歪みがほぼ皆無の高精度、高性能を実現しています。

さらに、『熱シール加工』により表面をシールして外気と遮断し木材の湿気吸収を最小限に抑え羽根の重量変化と歪みを防止します。
重量変化と歪みは羽根のバランスを狂わせ【揺れの】原因となります。

驚異の 6 層構造

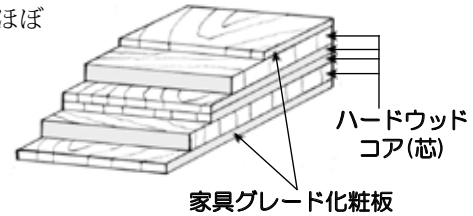

© KSC Corporation

高気密防湿・防湿　機種

【高気密防湿・防湿構造】

この表示のある機種は米国防水規格適合製品でモーターへの水の浸入及び腐蝕を防ぐ構造となっており日本での屋内使用の電気安全基準適合加工はされていますが、日本での屋外使用規格は未認証ですので屋内の多湿場所への設置は可能ですが屋外で水滴のかかる場所には設置しないで下さい。

※軒下屋外で使用の場合、リモコンは使用不可

※コントロールは屋外仕様ではない為必ず屋内に設置してください

※照明定格電力　●1灯：60W 以内　●最大定格合計：160W 以内

高気密防湿：◆
防湿　　：◆

59136

◆ HFC-72

¥245,700
（税込¥270,270）

直径 183cm
羽根 3・6 枚【選択可】

59134：フレッシュホワイト
（羽根：ﾌﾚｯｼｭﾎﾜｲﾄ）
59136：マットブラック
（羽根：ﾏｯﾄﾌﾞﾗｯｸ）

◆ HFC-96

¥292,800
（税込¥322,080）

直径 244cm
羽根 3・6 枚【選択可】

59133：サテンメタル
（羽根：ｻﾃﾝﾒﾀﾙ）

50386

◆エイカーアウトドア

¥109,600
（税込¥120,560）

直径 132cm
2 灯× E-26 口金【電球付属無し・照明取外し不可】

50386：マットブラック
（羽根：ﾏｯﾄﾌﾞﾗｯｸ / ｳｫｰﾙﾅｯﾄ）
50387：フレッシュホワイト
（羽根：ﾌﾚｯｼｭﾎﾜｲﾄ / ﾗｲﾄｵｰｸ）

59214

◆オカラ

¥119,200
（税込¥131,120）

直径 132cm
2 灯× E-26 口金【電球付属無し・照明取外し不可】

59214：ノーブルブロンズ
（羽根：ﾛｰｽﾃｯﾄﾞﾒｰﾌﾟﾙ / ｳｫｯｼｭﾄﾞｳｫｰﾙﾅｯﾄ）
59240：フレッシュホワイト
（羽根：ﾌﾚｯｼｭﾎﾜｲﾄ / ｳｫｯｼｭﾄﾞｳｫｰﾙﾅｯﾄ）

© KSC Corporation

59616

◆オセアナ

¥159,500
（税込¥175,450）

直径 132cm
2 灯× E-26 口金【電球付属無し・照明取外し不可】

59615：ノーブルブロンズ
（羽根：ｺｺｱ）
59616：マットシルバー
（羽根：ｺｺｱ）

50262

◆カシウス 44

¥81,300
（税込¥89,430）

直径 112cm

50256：マットシルバー
（羽根：ﾛｰｽﾃｯﾄﾞﾒｰﾌﾟﾙ / ﾏｯﾄｼﾙﾊﾞｰ）
50260：マットブラック
（羽根：ｳｫｰﾙﾅｯﾄｽﾄﾗｲﾌﾟ / ﾏｯﾄﾌﾞﾗｯｸ）
50262：フレッシュホワイト
（羽根：ﾗｲﾄｽﾄﾗｲﾌﾟ / ﾌﾚｯｼｭﾎﾜｲﾄ）

59261

◆カシウス 52

¥107,200
（税込¥117,920）

直径 132cm

59261：プレミアブロンズ
（羽根：ﾌｧｲﾔｰﾎﾟﾘｯｼｭｳｯﾄﾞ / ﾌﾟﾚﾐｱﾌﾞﾛﾝｽﾞ）
59262：マットシルバー
（羽根：ﾏｯﾄｼﾙﾊﾞｰ / ﾌﾞﾗｯｸｳｲﾛｰ）
59263：フレッシュホワイト
（羽根：ﾌﾚｯｼｭﾎﾜｲﾄ / ﾗｲﾄｽﾄﾗｲﾌﾟ）
59264：マットブラック
（羽根：ﾏｯﾄﾌﾞﾗｯｸ / ｸﾞﾚｲｳｫｰﾙﾅｯﾄｽﾄﾗｲﾌﾟ）

59135

◆キービスケイン

¥110,300
（税込¥121,330）

直径 137cm
2 灯× E-26 口金【電球付属無し・照明取外し不可】

59135：ウェザードジンク
（羽根：ﾊﾞｰﾆｯｼｭｸﾞﾚｰﾊﾟｲﾝ / ｸﾞﾚｰﾊﾟｲﾝ）
59273：オニックスベンガル
（羽根：ﾊﾞｰﾝｳｯﾄﾞ / ﾄﾞﾘﾌﾄｵｰｸ）

51334

◆ギルモア

¥128,300
（税込¥141,130）

直径 112cm【直付専用：ロッド吊下げ不可】
2 灯× E-26 口金【電球付属無し・照明取外し不可】

51333：マットブラック
（羽根：ﾏｯﾄﾌﾞﾗｯｸ）
51334：マットホワイト
（羽根：ﾏｯﾄﾎﾜｲﾄ）
51475：マットシルバー
（羽根：ﾏｯﾄｼﾙﾊﾞｰ）

59236

◆クロニクル

¥109,600
（税込¥120,560）

直径 137cm

59235：マットブラック
（羽根：ﾌﾞﾗｯｸｳｲﾛｰ / ﾏｯﾄﾌﾞﾗｯｸ）
59236：マットシルバー
（羽根：ﾏｯﾄｼﾙﾊﾞｰ / ｳｫｰﾙﾅｯﾄ）

© KSC Corporation

59612

◆ケニコット

¥109,600
（税込¥120,560）

直径 112cm

51114：プレミアブロンズ（羽根：ﾌﾟﾚﾐｱﾌﾞﾛﾝｽﾞ）
51115：マットシルバー（羽根：ﾏｯﾄｼﾙﾊﾞｰ）
59612：ダスティグリーン（羽根：ﾀﾞｽﾃｨｸﾞﾘｰﾝ）
59613：マットブラック（羽根：ﾏｯﾄﾌﾞﾗｯｸ）
59614：フレッシュホワイト（羽根：ﾌﾚｯｼｭﾎﾜｲﾄ）
51468：テラコッタ（羽根：ﾃﾗｺｯﾀ）

59420

◆コーラルベイ

¥149,000
（税込¥163,900）

直径 132cm
3灯× E-26 口金【電球付属無し・照明取外し不可】

59420：ノーブルブロンズ
（羽根：ﾊﾞｰﾝｳｯﾄﾞ/ﾄﾞﾘﾌﾄｵｰｸ）
51469：ウェザードコパー
（羽根：ｸﾞﾚｰﾊﾟｲﾝ/ﾄﾞﾘﾌﾄｵｰｸ）

59619

◆サニベール

¥128,300
（税込¥141,130）

直径 132cm

59618：フレッシュホワイト
（羽根：ﾌﾚｯｼｭﾎﾜｲﾄ）
59619：プレミアブロンズ
（羽根：ｺｺｱ）

53350

◆シーウィンド

¥98,400
（税込¥108,240）

直径 122cm

53350：ホワイト
（羽根：ﾎﾜｲﾄ）
53351：マットブラック
（羽根：ﾏｯﾄﾌﾞﾗｯｸ）

53118

◆シーウィンドロープロファイル

¥98,400
（税込¥108,240）

直径 122cm【直付専用：ロッド吊下げ不可】

53118：マットブラック
（羽根：ﾏｯﾄﾌﾞﾗｯｸ）
53119：ホワイト
（羽根：ﾎﾜｲﾄ）

53054

◆シーエア

¥112,000
（税込¥123,200）

直径 132cm

53054：ホワイト
（羽根：ﾎﾜｲﾄ）
53061：ニューブロンズ
（羽根：ｳｫｰﾙﾅｯﾄ）

© KSC Corporation

50410

◆スタークレイク

¥128,900
（税込¥141,790）

直径 132cm
3 灯× E-26 口金【電球付属無し】

50409：ナチュラルアイアン
（羽根：ﾊﾞｰﾝｳｯﾄﾞ / ｳｫｯｼｭﾄﾞｳｫｰﾙﾅｯﾄ）
50410：クォーツグレー
（羽根：ｳｫｯｼｭﾄﾞｳｫｰﾙﾅｯﾄ / ｸﾞﾚｰﾊﾟｲﾝ）

50336

◆スプリングミル

¥100,400
（税込¥110,440）

直径 132cm
2 灯× E-26 口金【電球付属無し・照明取外し不可】

50336：マットブラック
（羽根：ﾏｯﾄﾌﾞﾗｯｸ）
50339：マットシルバー
（羽根：ﾏｯﾄｼﾙﾊﾞｰ）

59252

◆デンプシー アウトドア

¥109,900
（税込¥120,890）

直径 132cm
2 灯× E-26 口金【電球付属無し・照明取外し不可】

59251：マットブラック
（羽根：ﾌﾞﾗｯｸｵｰｸｳｲﾛｰ / ﾀﾞｰｸｳｫｰﾙﾅｯﾄ）
59252：フレッシュホワイト
（羽根：ｳｫｯｼｭﾄﾞｵｰｸ / ﾌﾚｯｼｭﾎﾜｲﾄ）
59450：マットニッケル
（羽根：ﾏｯﾄﾆｯｹﾙ / ｳｫｰﾙﾅｯﾄ）

50398

◆デンプシー 44 アウトドア ロープロファイル

¥135,700
（税込¥149,270）

直径 112cm
2 灯× E-26 口金【電球付属無し・照明取外し不可】

50398：マットニッケル
（羽根：ﾏｯﾄﾆｯｹﾙ / ｳｫｰﾙﾅｯﾄ）
50399：フレッシュホワイト
（羽根：ｳｫｯｼｭﾄﾞｵｰｸ / ﾌﾚｯｼｭﾎﾜｲﾄ）
50400：マットブラック
（羽根：ﾏｯﾄﾌﾞﾗｯｸ / ﾀﾞｰｸｳｫｰﾙﾅｯﾄ）

59609

◆トリマラン

¥125,500
（税込¥138,050）

直径 132cm

59608：マットシルバー（羽根：ﾏｯﾄｼﾙﾊﾞｰ）
59609：マットブラック（羽根：ﾏｯﾄﾌﾞﾗｯｸ）
59610：フレッシュホワイト（羽根：ﾌﾚｯｼｭﾎﾜｲﾄ）
51481：プレミアブロンズ（羽根：ﾌﾟﾚﾐｱﾌﾞﾛﾝｽﾞ）

53323

◆ニューサムアウトドア

¥109,600
（税込¥120,560）

直径 132cm

53322：フレッシュホワイト
（羽根：ﾌﾚｯｼｭﾎﾜｲﾄ / ﾗｲﾄｵｰｸ）
53323：プレミアブロンズ
（羽根：ｽﾃﾝﾄﾞｵｰｸ / ﾐﾃﾞｨｱﾑｳｫｰﾙﾅｯﾄ）
53324：マットブラック
（羽根：ﾏｯﾄﾌﾞﾗｯｸ / ﾀﾞｰｸｳｫｰﾙﾅｯﾄ）

© KSC Corporation

59470

◆ハボック

¥142,800
（税込¥157,080）

直径 137cm
1 灯× 18W 調光可能 LED モジュール 1520lm
【照明取外し不可】

59470：フレッシュホワイト
（羽根：ﾌﾚｯｼｭﾎﾜｲﾄ）
59471：マットブラック
（羽根：ﾏｯﾄﾌﾞﾗｯｸ）
59472：マットシルバー
（羽根：ﾏｯﾄｼﾙﾊﾞｰ）

23838

◆ハンターオリジナル

¥219,800
（税込¥241,780）

直径 132cm
羽根 4・5 枚【選択可】 ※リモコン使用不可

23838：マットブラック（羽根：ｳｫｰﾙﾅｯﾄ / ﾁｪﾘｰ）
23845：ホワイト（羽根：ﾎﾜｲﾄ）
23847：チェスナットブラウン（羽根：ﾁｪﾘｰ / ｳｫｰﾙﾅｯﾄ）
23863：マットブラック（羽根：ﾁｰｸ）
51123：マットシルバー（羽根：ﾊﾞｰﾝｳｯﾄﾞ / ﾗｲﾄｸﾞﾚｰｵｰｸ）

◆ビーチコンバーアウトドア

¥103,700
（税込¥114,070）

直径 132cm
2 灯× E-26 口金【電球付属無し】

53122：ホワイト
（羽根：ﾎﾜｲﾄ）

53292

◆ビルダーエリート アウトドア

¥83,900
（税込¥92,290）

直径 132cm

53292：ニューブロンズ
（羽根：ｽﾃﾝﾄﾞｵｰｸ / ﾐﾃﾞｨｱﾑｳｫｰﾙﾅｯﾄ）
53294：マットブラック
（羽根：ﾏｯﾄﾌﾞﾗｯｸ / ｽﾃﾝﾄﾞｵｰｸ）

53125

◆ブリッジポート アウトドア

¥81,400
（税込¥89,540）

直径 132cm

53125：ホワイト
（羽根：ﾎﾜｲﾄ）
53126：ニューブロンズ
（羽根：ｵｰｸ）

50473

◆ベイビュー

¥111,000
（税込¥122,100）

直径 137cm

50473：プロベンガルゴールド
（羽根：ｱﾝﾃｨｰｸﾀﾞｰｸ）
50474：ホワイト
（羽根：ﾎﾜｲﾄ）

© KSC Corporation

50390

◆ポートロイヤル

¥128,900
（税込¥141,790）

直径 132cm
1 灯× E-26 口金【電球付属無し・照明取外し不可】

50390：マットシルバー
（羽根：ｸﾞﾚｰｳｫｰﾙﾅｯﾄｽﾄﾗｲﾌﾟ/ ﾛｰｽﾃｯﾄﾞﾒｰﾌﾟﾙ）
50391：ナチュラルアイロン
（羽根：ﾌﾞﾗｯｸｳｲﾛｰ / ｳｫｰﾙﾅｯﾄｽﾄﾗｲﾌﾟ ）

54091

◆マテストン

¥121,900
（税込¥134,090）

直径 132cm
2 灯× E-26 口金【電球付属無し】

54091：コテージホワイト
（羽根：ｸﾞﾚｰﾊﾟｲﾝ）
54092：オニックスベンガル
（羽根：ﾌﾞﾗｯｼｭﾄｱﾙﾀﾞｰ / ｱﾙﾀﾞｰ）

◆マリナー

¥111,000
（税込¥122,100）

直径 132cm

59126：ニューブロンズ
（羽根：ﾐﾃﾞｨｱﾑｵｰｸ）

50252

◆ミルバレー アウトドア

¥147,000
（税込¥161,700）

直径 132cm
1 灯× E-26 口金【電球付属無し・照明取外し不可】

50252：インディゴブルー
（羽根：ｸﾞﾚｰｳｫｰﾙﾅｯﾄｽﾄﾗｲﾌﾟ / ｳｫｯｼｭﾄﾞｳｫｰﾙﾅｯﾄ）
59307：マットブラック
（羽根：ｳｫｰﾙﾅｯﾄｽﾄﾗｲﾌﾟ / ﾐﾃﾞｨｱﾑｳｫｰﾙﾅｯﾄ）
59308：マットシルバー
（羽根：ｸﾞﾚｲﾊﾟｲﾝ / ｳｫｯｼｭﾄﾞｳｫｰﾙﾅｯﾄ）

59312

◆ミルバレー アウトドア ロープロファイル

¥147,000
（税込¥161,700）

直径 132cm【直付専用：ロッド吊下げ不可】
1 灯× E-26 口金【電球付属無し・照明取外し不可】

59310：マットブラック
（羽根：ｳｫｰﾙﾅｯﾄｽﾄﾗｲﾌﾟ/ ﾐﾃﾞｨｱﾑｳｫｰﾙﾅｯﾄ）
59311：マットシルバー
（羽根：ｸﾞﾚｰﾊﾟｲﾝ）
59312：バーンレッド
（羽根：ﾐﾃﾞｨｱﾑｳｫｰﾙﾅｯﾄ / ﾌﾞﾗｯｸｳｲﾛｰ）

53348

◆レインズフォード

¥97,000
（税込¥106,700）

直径 132cm

53347：プレミアブロンズ
（羽根：ﾌﾟﾚﾐｱﾌﾞﾛﾝｽﾞ ）
53348：マットブラック
（羽根：ﾏｯﾄﾌﾞﾗｯｸ）

© KSC Corporation

大型シーリグファン インダストリアル

Hunter INDUSTRIAL

詳細は別冊の専用カタログを参照

XP

機種品番	直径 (m)	全高 (cm)	標準ロッド (cm)	有効範囲 (㎡)	回転数 (回/分)	消費電力 単相	重量 (kg)	金額
XP 7	2.13	73	60	113.5	166	466w	45.4	オープン価格
XP 8	2.44	73	60	148.2	130		47.2	
XP 10	3.05	73	60	232.1	115		49	
XP 12	3.65	73	60	333.9	90		53	
XP 14	4.26	73	60	454.9	90		55	

ECO

機種品番	直径 (m)	全高 (cm)	標準ロッド (cm)	送風量 (㎥/分)	有効範囲 (㎡)	消費電力 単相	消費電力 3相	重量 (kg)	金額
ECO 8	2.44	74	61	1394	148.6	1540W	770W	39.5	オープン価格
ECO 10	3.05	74	61	1859	232.2			42.7	
ECO 12	3.66	74	61	2324	334.1			45.9	
ECO 14	4.27	104	91	2789	454.9			58.1	
ECO 16	4.88	104	91	3602	594.3			61.3	
ECO 18	5.49	104	91	4183	752.4			62.7	
ECO 20	6.1	135	122	4997	929			65.8	
ECO 24	7.32	135	122	6275	1337.3			72.2	

タイタン

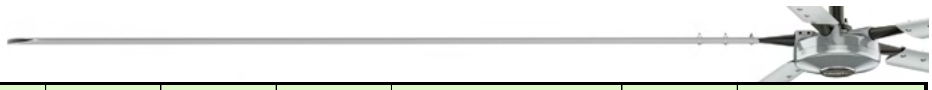

機種品番	直径 (m)	全高 (cm)	標準ロッド (cm)	有効範囲 (㎡)	回転数 (回/分)	消費電力 単相	消費電力 3相	重量 (kg)	金額
タイタン 14	4.27	109	91	718.2	103	560w		76.3	オープン価格
タイタン 16	4.88	109	91	930.2	102	745w	745w	79.5	
タイタン 18	5.49	109	91	1183.3	95		745w	83.1	
タイタン 20	6.1	140	122	1451.6	74		745w	86.3	
タイタン 24	7.32	140	122	2088.5	71		745w	92.6	

DDI

機種品番	直径 (m)	全高 (cm)	標準ロッド (cm)	有効範囲 (㎡)	回転数 (回/分)	消費電力 単相	重量 (kg)	金額
DDI 20	6.1	135	122	1306.4	76	6.8w	64	オープン価格
DDI 24	7.32	135	122	1879.7	61	7.3w	68	

© KSC Corporation

Hunter モーター カラー見本

※カラーは印刷との誤差により本物とは多少違う場合がございます
※モーターの形状は機種により違いがある為資料の形と同じとは限りません

アンティーク
ピューター

アンティーク
ブラス

インディゴブルー

ウェザードコパー

ウェザードジンク

オニックスベンガル

クォーツグレー

グロスブラック

ココア

コテージホワイト

サテンコパー

サテンメタル

スノーホワイト

ダスティグリーン

ダブグレー

チェスナット
ブラウン

ナチュラルアイロン

ニューブロンズ

ノーブルブロンズ

バーンレッド

ブラッシュト
スレート

ブラッシュト
ニッケル

ブラッシュピンク

フレッシュホワイト

プレミアブロンズ

プロベンガル
ゴールド

ポリッシュト
ニッケル

ホワイト

マットシルバー

マットニッケル

マットブラック

マットホワイト

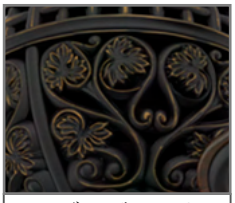
ミダスブラック

ミント

モダンブラス

© KSC Corporation

照明・アクセサリー

※照明定格電力（白熱電球） ●最大1灯：60W 以内　●最大定格合計：160W 以内

高気密防湿：◆
防湿　　：◆

・幅×高（cm）

ボールライトキット

2 灯 E-12 口金【電球付属無し】

28305

２灯ライトキット
￥21,600
（税込￥23,760）

28305：縦縞マーブル

・33.1 × 18.3

3 灯 E-26 口金【電球付属無し】

99365

３灯ライトキット
￥33,800
（税込￥37,180）

99365：アンバー
99366：ケーストホワイト

・35.6 × 17.8

ボールライトカバー・フィッター

【ライトカバー・ライトフィッター セット】

99160

アンバーリネン
・32.4 × 16.1

99161

アンバースキャボ
・32.4 × 16.1

99162

ホワイトリネン
・32.4 × 16.1

2 灯 E-26 口金【電球付属無し】

ライトカバーとセットで
¥48,700（税込 ¥53,570）

ボールフィッター：99023

付属キャップ
ブラッシュトニッケル
ブラッシュトココア
スノーホワイト

ライトカバーとセットで
¥64,200（税込 ¥64,200）

LED ボールフィッター：99183

【調光可】16W LED モジュール
光量：1200lm 色温度：3000K 色味：暖色系

※品番 51000～58999
　59500～59999 の機種に適合

付属キャップ
ブラッシュトニッケル
ブラッシュトココア
スノーホワイト

© KSC Corporation

・幅×高（cm）　高気密防湿：◆　防湿：◆

グローブライト

【取付プレートとセットで￥30,900(税込￥23,760)】

スクールハウスライト 8"

22515　・24.1 × 17.8

スクールハウスライト 10"

22555　・25.4 × 17.8

コンテンポラリー スクールハウスライト

22565　・26.7 × 14.0

99169

◆取付プレート

1 灯 E-26 口金【電球付属無し】

99168：ホワイト
99169：ブラック
99170：ニューブロンズ

99165

・30.5 × 22.6

◆トラディショナルグローブ

￥29,400
(税込￥32,340)

99164：ホワイト
99165：ブラック
99166：チェスナットブラウン

アウトドアライトキット

22057

・27.3 × 11.4

◆アウトドアグローブ

￥29,500
(税込￥32,450)

2 灯 E-26 口金【電球付属無し】
22057：ニューブロンズ
28388：ホワイト

28547

・25.4 × 12.7

◆マリーンロープロファイル

￥36,400
(税込￥40,040)

2 灯 E-26 口金【電球付属無し】
28438：ホワイト
28547：ニューブロンズ

４灯ライト

4 灯 E-26 口金【電球付属無し】

22057

フラッシュマウント
￥18,200
(税込￥20,020)

26160：アンティークブラス
26164：ブライトブラス

ロートアイアンウッド
￥26,700
(税込￥29,370)

27161：ブライトブラス

３灯ライト

3 灯 E-26 口金【電球付属無し】

３灯ライト グラスライト
￥17,100
(税込￥18,810)

26193：ホワイト

© KSC Corporation

・幅×高（cm）　高気密防湿：◆　防湿：◆

フィッター

3灯 E-26 口金
【電球付属無し】

99136

・19.1 × 6.6

3灯フィッター
￥26,400
（税込￥29,040）

99134：ニューブロンズ
99135：ホワイト
99136：ブラッシュトニッケル
99140：ブラック

4灯 E-26 口金
【電球付属無し】

99143

・26.7 × 8.2

◆4灯フィッター
￥30,600
（税込￥33,660）

99143：ニューブロンズ
99145：ホワイト
99136：ブラッシュトニッケル
【非防湿 室内用】

4灯 E-12 口金
【電球付属無し】

22528

・22.9 × 8.9

4灯アームフィッター
￥14,200
（税込￥15,620）

22528：ホワイト
22573：ブライトブラス
22574：アンティークブラス

ライトカバー

【ガラス製:1組4灯】

￥14,200
（税込￥15,620）

28500
マーブル

￥21,400
（税込￥23,540）

28501
フロストシード

￥24,100
（税込￥26,510）

99036
アンバーリネン

￥24,100
（税込￥26,510）

99037
スワールドマーブル

￥25,500
（税込￥28,050）

28893
ホワイトリネン

￥25,500
（税込￥28,050）

99042
ティーステイン

￥25,500
（税込￥28,050）

99043
ケーストホワイト

© KSC Corporation

・幅×高（cm）　高気密防湿：◆　防湿：◆

ライトキット

4灯 E-26 口金
【電球付属無し】

26115

4灯角スポットライト
￥18,200
（税込￥20,020）

26223：ブラッシュトニッケル
26115：ホワイト

2灯 E-12 口金
【電球付属無し】

28562

カントリーランタン
￥14,300
（税込￥15,730）

28562：アンティークピューター
28564：ブラウン

4灯 E-26 口金
【電球付属無し】

99367

・35.6 × 17.8

4灯アームライトキット
￥33,800
（税込￥37,180）

99367：プレミアブロンズ
99368：ブラッシュトニッケル

© KSC Corporation

急勾配天井取付金具

【33.1 度～ 44 度傾斜天井：￥19,700（税込￥21,670）】

22178

22170：チェスナットブラウン
22172：ブライトブラス
22174：ブラック
22175：ブラッシュトニッケル
22176：ホワイト
22178：アンティークブラス
27996：ニューブロンズ

※急勾配天井金具を使用した場合には、無線リモコンの受信機 を天井金具の中に収納することが出来ませんので壁付けコントロールを使用してください。

延長ロッド（パイプ）

製品番号・価格表

高気密防湿：◆
防湿　　：◆

長さ（cm）	30	46	61	91	122	152	183
価格（円）	8,400 (税込:9,240)	9,200 (税込:10,120)	10,600 (税込:11,660)	11,300 (税込:12,430)	14,400 (税込:15,840)	21,100 (税込:23,210)	24,100 (税込:26,510)
ｱﾝﾃｨｰｸﾋﾟｭｰﾀｰ (*1)	28054	28055	28056	28057	28058	28059	28060
ｱﾝﾃｨｰｸﾌﾞﾗｽ	22719	22729	26319	26329	26339	23190	23060
ｳｪｻﾞｰﾄﾞﾌﾞﾛﾝｽﾞ	28266	28267	28268	28269	28270	-	28271
ｻﾃﾝﾎﾜｲﾄ	28929	28930	28931	28932	28933	28934	28935
ﾁｪｽﾅｯﾄﾌﾞﾗｳﾝ	22711	22721	26331	26341	26351	-	23065
ﾌﾞﾗｯｼｭﾄﾆｯｹﾙ	26019	26020	26021	26022	26023	26024	26025
ﾌﾞﾗｯｼｭﾄｺｺｱ	64525	64526	64527	64529	64530	64531	99242
ﾌﾟﾛﾍﾞﾝｶﾞﾙｺﾞｰﾙﾄﾞ	28224	28225	28226	28227	28228	28290	28229
ﾌﾞﾗｲﾄﾌﾞﾗｽ	22713	22723	26313	26323	26333	23192	23062
ﾏｯﾄｼﾙﾊﾞｰ	99301	99302	99303	99304	99305	99306	99307
ﾆｭｰﾌﾞﾛﾝｽﾞ (*2)	26041	26042	26043	26044	26045	26046	26047
ﾎﾟﾘｯｼｭﾄﾆｯｹﾙ	99280	99281	99282	99283	99284	99285	99286
ﾌﾞﾗｯｸ (*3)	26302	26219	26227	26228	26229	23194	23064
ﾎﾜｲﾄ	22717	22727	26317	26327	26337	23197	23067
◆ﾏｯﾄｼﾙﾊﾞｰ	99730	99731	99732	99733	99734	-	-
◆ﾏｯﾄﾌﾞﾗｯｸ	99738	99739	99740	99741	99742	-	-
◆ﾌﾚｯｼｭﾎﾜｲﾄ	99746	99747	99748	99749	99750	-	-
◆ﾉｰﾌﾞﾙﾌﾞﾛﾝｽﾞ	99755	99756	99757	99758	99759	-	-

材質：軟鉄 (切断・長さ調節可能)　※高気密防湿用のロッドはステンレススチール製の為カットできません。
(*1)：ブラッシュトスレート機種に使用
(*2)：ブロンズ・ニューブロンズ機種に使用
(*3)：ブラック・アンティークブラック・グラファイト機種に使用

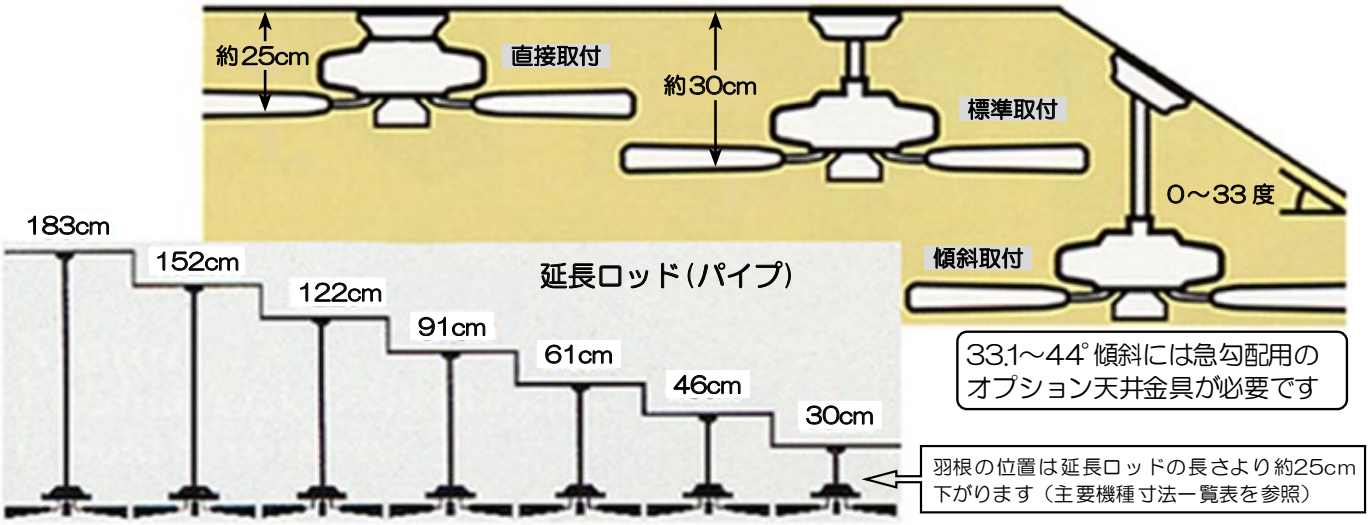

© KSC Corporation

ハンター性能・寸法一覧

適用	モデル(機種)	ページ数	羽根 直径(cm)	羽根 枚数	重量 (kg)	付属ロッド(cm) 1st	付属ロッド(cm) 2nd	送風量(㎥/分) 高速	回転数(回/分) 高速	回転数(回/分) 低速	消費電力(W/時) 高速(50/60hz)	寸法(cm) A	B	C	D	E	F
大部屋(～約25畳/40平米)	アストウッド	5	132	4	11.2	7.6	5.1	88	154	52	30 / 36	27.9	26.9	7.0	21.0	16.5	48.6
	アストリア	5	132	5	8.6	7.6	5.1	68	114	42	26 / 31	30.5	27.0	7.0	28.1	16.5	45.7
	アンスリー 52	5	132	5	9.1	7.6	5.1	57	120	39	26 / 31	40.6	25.1	7.0	23.3	16.5	40.6
	アンバーリン	6	132	5	9.4	7.6	5.1	70	112	36	27 / 32	32.5	28.8	7.0	28.5	16.5	46.8
	イタリアンカントリー	6	132	5	10.4	7.6	5.1	72	119	41	27 / 32	33.1	31.0	7.0	35.5	16.5	48.2
	ウィッティア	6	132	5	9.6	10.2	5.1	86	136	46	30 / 36	-	29.7	7.0	28.9	16.5	48.2
	ウィンゲート52	6	132	4	9.1	10.2	5.1	70	122	42	28 / 33	28.4	28.4	7.0	19.9	16.5	36.9
	エイカー52	7	132	3	8.9	7.6	5.1	69	224	78	32 / 37	-	26.7	7.0	23.9	16.5	37.7
	クレストフィールド	7	132	5	10.0	7.6	5.1	83	139	42	33 / 39	32.8	29.6	7.0	28.9	16.5	47.5
	クローデット	7	132	5	10.7	10.2	5.1	88	148	43	34 / 40	39.7	27.7	7.0	22.9	16.5	39.7
	ケンブリッジ	8	132	5	9.0	7.6	5.1	69	120	43	27 / 32	33.5	30.0	7.0	-	16.5	41.9
	シャーロット	8	132	5	10.2	7.6	5.1	82	125	43	31 / 37		30.0	7.0	29.8	16.5	50.1
	スタジオシリーズ	8	132	5	8.8	7.6	-	108	120	40	27 / 32	31.2	27.8	7.0	29.7	16.5	45.7
	スワンソン52	9	132	5	7.3	5.1	-	59	115	34	25 / 30	-	25.2	7.0	24.9	16.5	42.4
	センチネル52	9	132	3	8.6	5.1	-	65	131	50	30 / 36	-	21.7	7.0	20.1	16.5	33.2
	ソニック	9	132	4	9.2	8.9	-	87	170	52	33 / 39	-	25.8	7.0	27.1	16.5	36.9
	デンプシー 52	10	132	4	9.0	7.6	5.1	70	120	46	28 / 32	-	24.1	7.0	27.9	16.5	34.7
	ドネガン 52	11	132	5	9.8	7.6	5.1	69	121	45	26 / 31	30.5	27.0	7.0	30.7	16.5	47.3
	ニューサム52	12	132	5	7.5	7.6	5.1	75	121	42	27 / 32	33.1	29.7	7.0	28.1	16.5	-
	ハーダウェイ 52	12	132	6	11.2	5.1	10.2	91	116	43	33 / 39	39.2	28.7	7.0	25.0	16.5	39.2
	ハートランド 52	12	132	5	10.3	7.6	5.1	92	141	46	31 / 37	49.5	29.3	7.0	27.7	16.5	49.5
	バートレット 52	13	132	5	10.0	5.1	10.2	78	130	38	27 / 32	37.8	29.1	7.0	2.5	16.5	37.8
	ビルダーエリート	14	132	5	7.1	7.6	5.1	69	130	43	27 / 32	31.2	27.7	7.0	27.7	16.5	-
	ビルダーデラックス	14	132	5	8.3	7.6	5.1	70	125	43	27 / 32	31.2	27.7	7.0	27.7	16.5	45.1
	ビルダープラス 52	14	132	5	8.6	7.6	5.1	71	120	40	27 / 32	31.2	27.7	7.0	27.7	16.5	45.9
	プレスト	15	132	3	7.0	5.1	15.2	95	148	107	29 / 34	25.6	20.5	7.0	22.2	16.5	25.6
	プロズベスト	15	132	5	9.3	7.6	5.1	72	116	38	27 / 32	31.2	28.0	7.0	29.7	16.5	47.4
	ベック 52	15	132	4	9.9	5.1	10.2	86	156	43	33 / 39	43.8	32.1	7.0	22.2	16.5	43.8
	ヘップバーン 52	15	132	4	8.1	7.6	5.1	66	128	47	28 / 32	48.6	26.6	7.0	21.1	16.5	46.1
	ベルストン52	16	132	4	10.1	7.6	5.1	88	150	51	30 / 35	28.7	28.7	7.0	27.9	16.5	45.8
	マウントビスタ	16	132	5	11.2	7.6	5.1	87	138	44	30 / 35	33.3	29.7	7.1	27.9	16.5	51.1
	マルコーニ	16	132	4	9.6	10.2	5.1	78	144	54	28 / 33	-	29.7	7.0	31.8	16.5	39.7
	ローナン	17	132	3	8.6	10.2	5.1	68	130	49	28 / 32	-	29.2	7.0	22.8	16.5	54.3
	ロキ 52	18	132	4	10.4	5.1	10.2	85	153	47	32 / 38	41.9	29.4	7.0	21.1	16.5	42.8
	レディー	17	137	3	8.1	11.4	-	64	139	65	23 / 27	36.5	28.9	5.7	22.9	16.5	36.5
	1886リミテッドエディション	5	152	2	12.4	30.5	-	105	162	40	33 / 39	60.9	57.2	13.0	24.9	13.7	-
	ロイヤルオーク	17	152	5	9.6	5.1	7.6	96	100	32	31 / 37	32.8	29.2	7.0	35.8	16.5	-
小部屋(～約15畳/25平米)	ワトソン	18	86	5	7	5.1	7.6	49	272	85	23 / 27	32.4	30.0	7.0	24.1	16.5	46.3
	ヴァルダ	6	91	3	7	5.1	7.6	50	202	85	22 / 26	38.6	29.9	7.0	26.2	16.5	38.6
	エイカー36	7	91	3	7	10.2	5.1	52	213	80	20 / 24	-	27.7	7.0	26.3	16.5	39.9
	ロキ 36	18	91	4	8	5.1	10.2	43	210	84	20 / 24	-	29.0	7.0	21.1	16.5	42.7
	アキューメン	5	107	3	7	5.1	0.0	67	208	63	25 / 30	-	20.1	7.0	22.9	16.5	38.4
	ビルダープラス 42 スリーライト	14	107	5	7	7.6	5.1	58	178	56	26 / 31	31.2	27.7	7.0	27.7	16.5	45.9
	ビルダープラス 42 ボール	14	107	5	7	7.6	5.1	59	178	56	25 / 30	31.2	27.7	7.0	27.7	16.5	45.1
	ベック 42	15	107	4	8	5.1	10.2	65	202	76	26 / 31	43.8	32.1	7.0	22.2	16.5	43.8
	スワンソン44 スリーライト	8	112	5	7	5.1	-	46	149	46	20 / 24	-	25.3	7.0	24.9	16.5	43.0
	スワンソン44 ボールライト	9	112	5	7	5.1	-	47	149	46	21 / 25	-	25.3	7.0	24.9	16.5	42.4
	センチネル44	9	112	3	8	7.6	5.1	55	172	58	27 / 32	35.0	22.3	7.0	20.1	16.5	35.0
	デンプシー 44	10	112	4	8	7.6	5.1	56	178	61	28 / 32	-	23.8	7.0	-	16.5	34.6
	ドネガン 44	11	112	5	9	7.6	5.1	59	168	49	26 / 31	30.5	26.8	7.0	27.5	16.5	47.3
	ハーダウェイ 44	12	112	6	9	5.1	10.2	73	160	54	28 / 33	39.1	28.4	7.0	25.0	16.5	39.1
	ハートランド 44	12	112	5	9	7.6	5.1	58	175	51	21 / 25	49.5	29.3	7.0	27.7	16.5	49.5
	バートレット 44	13	112	5	9	5.1	10.2	66	159	56	23 / 27	37.8	29.1	7.0	2.5	16.5	37.8
	ヘップバーン 44	15	112	4	8	7.6	5.1	62	170	64	27 / 32	48.6	26.6	7.0	21.1	16.5	48.6
	ベルストン44	16	112	4	9	5.1	7.6	58	159	56	21 / 25	28.7	28.7	7.0	27.9	16.5	45.6
	アンスリー 46	5	117	5	8	7.6	5.1	60	164	45	25 / 30	-	24.7	7.0	23.2	16.5	40.3
	ミッドタウン	16	122	3	9	10.2	5.1	77	166	61	31 / 37	39.5	27.4	7.0	24.7	16.5	39.5
	レオーニ	16	122	3	9	7.6	5.1	74	168	58	30 / 36	-	27.7	7.0	22.5	16.5	34.4
	フェネック	14	58(全体:86)	4	12	11.4	-	22	288	83	11 / 13	37.2	27.4	7.0	24.0	16.2	37.2
	タンリー	10	30(全体:56)	3	12	11.4	-	18	1316	604	24 / 28	40.6	37.1	6.4	56.0	16.5	40.4

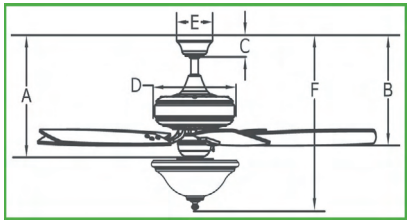

© KSC Corporation

ハンター性能・寸法一覧

適用	モデル(機種)	ページ数	羽根 直径(cm)	羽根 枚数	重量 (kg)	付属ロッド(cm) 1st	付属ロッド(cm) 2nd	送風量(㎥/分) 高速	回転数(回/分) 高速	回転数(回/分) 低速	消費電力(W/時) 高速(50/60hz)	寸法(cm) A	B	C	D	E	F
直付け専用	ダブリン	10	112	3	8.0	-		71	170	67	26 / 31	37.6	23.7	-	23.1	21.4	37.6
	ティンパニ44	10	112	4	9.0	-		67	182	54	26 / 31	35.7	20.8	9.4	23.0	17.1	35.7
	デンプシー プラス44 ロープロファイル	11	112	4	8.3	-		60	175	64	28 / 32	-	22.4	-	27.9	-	28.0
	ハートランド44 ロープロファイル	13	112	5	8.6	-		59	142	48	21 / 25	24.6	21.7	-	27.7	15.7	41.9
	ハザトン	13	117	5	7.5	-		46	139	39	26 / 31	22.4	18.9	-	29.1	-	37.2
	ロープロファイル48	17	122	5	8.1	-		42	141	40	26 / 31	23.6	20.3	-	31.8	-	40.1
	クランプルックロープロファイル	7	132	4	10.3	-		81	112	37	30 / 36	-	21.4	-	16.5	-	39.8
	クレストフィールド ロープロファイル	7	132	5	10.3	-		76	138	40	34 / 40	23.6	20.4	-	29.9	24.2	38.3
	ケンブリッジ ロープロファイル	8	132	5	8.4	-		63	120	43	27 / 32	23.9	20.3	-	-	-	32.7
	ティンパニ52	10	132	4	10.2	-		85	147	47	30 / 36	35.7	20.8	9.4	23.0	17.1	35.7
	デンプシー 52 ロープロファイル	11	132	4	8.5	-		66	125	45	28 / 32	28.0	20.5	-	27.9	-	-
	ドネガン52 ロープロファイル	11	132	5	9.2	-		50	115	42	27 / 32	23.0	19.5	-	31.0	-	36.4
	ニューサムプラス52 ロープロファイル	12	132	5	8.6	-		54	119	43	28 / 32	22.4	18.9	-	29.6	-	36.1
	ハートランド52 ロープロファイル	13	132	5	10.1	-		85	134	44	31 / 37	24.6	21.7	-	27.7	15.7	41.9
	ビルダー52 ロープロファイル	13	132	5	8.4	-		47	129	44	26 / 31	22.4	19.0	-	31.8	31.8	37.1
	ロープロファイルiii	17	132	5	6.9	-		47	109	40	27 / 32	23.6	20.2	-	31.8	-	-
	ロープロファイルiii プラス	17	132	5	8.2	-		47	109	40	27 / 32	23.6	20.3	-	31.8	-	39.3
防湿	カシウス 44	20	112	3	5.9	7.6	5.1	41	180	56	25 / 30	28.7	22.3	7.0	18.2	16.5	28.7
	ギルモア ＊直付	20	112	3	7.6	-		61	191	71	23 / 27	35.5	24.6	13.8	23.1	15.7	35.5
	ケニコット	21	112	6	7.9	7.6	5.1	85	154	95	32 / 37	32.4	30.2	7.0	22.7	16.5	32.4
	デンプシー44アウトドアロープロファイル ＊直付	22	112	4	8.5	-		60	182	69	30 / 36	31.3	20.5	9.5	27.9	17.0	31.3
	シーウィンド	21	122	5	7.3	7.6	5.1	73	148	53	26 / 31	33.1	29.5	7.0	27.3	16.5	-
	シーウィンドロープロファイル ＊直付	21	122	5	7.3	-		61	149	48	27 / 32	23.7	20.4	-	31.8	-	-
	エイカーアウトドア	19	132	3	8.8	7.6	5.1	69	134	46	32 / 37	-	25.6	7.0	23.9	16.5	37.7
	オカラ	19	132	4	9.7	7.6	5.1	76	164	42	33 / 39	-	24.9	7.0	21.4	16.5	36.4
	カシウス 52	20	132	3	6.2	12.7	7.6	69	133	47	27 / 32	32.6	27.2	7.0	18.2	16.5	-
	コーラルベイ	21	132	5	11.0	7.6	5.1	83	144	42	34 / 40		25.2	7.0	26.9	16.5	44.9
	サニベール	21	132	4	9.0	10.2	5.1	85	144	51	27 / 32	32.6	30.5	7.0	20.8	16.5	32.6
	スタークレイク	22	132	5	9.4	7.6	5.1	85	133	39	37 / 43		27.6	7.0	27.9	16.5	50.6
	スプリングミル	22	132	4	7.9	7.6	5.1	83	134	46	30 / 36	35.9	23.5	7.0	17.8	16.5	35.9
	デンプシー アウトドア	22	132	4	9.1	7.6	5.1	69	120	46	27 / 32	-	24.0	7.0	27.9	16.5	34.6
	ニューサムアウトドア	22	132	5	7.2	7.6	5.1	70	118	41	27 / 32	33.1	29.7	-	28.1	16.5	-
	ハンターオリジナル	23	132	4・5	19.6	6.4	-	109	177	66	38 / 45	34.7	29.5	8.3	31.8	14.0	-
	ビーチコンバーアウトドア	23	132	5	9.4	7.6	5.1	74	122	42	26 / 31	30.6	27.0	7.0	28.1	16.5	45.7
	ビルダーエリート アウトドア	23	132	5	7.0	7.6	5.1	69	130	43	27 / 32	31.1	27.8	7.0	27.7	16.5	-
	ブリッジポート アウトドア	23	132	5	7.9	7.6	5.1	78	127	46	27 / 32	31.2	27.9	7.0	29.7	16.5	-
	ボートロイヤル	24	132	4	10.7	5.1	-	79	146	43	37 / 43	-	22.3	7.0	19.9	16.5	43.5
	マテストン	24	132	5	9.9	7.6	5.1	83	144	40	34 / 40	33.5	30.9	7.0	29.8	16.5	47.5
	ミルバレー アウトドア	24	132	5	10.5	10.2	5.1	81	139	42	32 / 38	-	28.0	7.0	33.8	16.5	44.0
	ミルバレーアウトドアロープロファイル ＊直付	24	132	5	10.5	-		81	139	42	32 / 38	-	22.5	-	17.0	-	38.7
	キービスケイン	20	137	5	12.0	5.1	7.6	81	131	36	33 / 39	-	25.6	7.0	19.9	16.5	41.8
	クロニクル	20	137	4	8.2	15.2	-	109	180	91	40 / 46	37.4	27.7	7.0	24.4	16.5	-
	ベイビュー	23	137	5	8.3	5.1	-	69	113	37	33 / 39	31.6	29.5	7.0	24.3	16.5	-
高気密防水	シーエア	21	132	5	8.6	7.6	5.1	82	147	44	29 / 34	31.9	28.3	7.0	32.9	16.5	-
	トリマラン	22	132	3	8.5	10.2	5.1	101	187	104	38 / 45	31.9	28.0	7.0	25.0	16.6	-
	マリナー	24	132	5	8.2	7.6	-	77	143	48	28 / 33	32.5	29.3	7.0	32.1	16.5	-
	レインズフォード	24	132	5	8.2	7.6	5.1	72	123	44	27 / 32	32.5	28.7	7.0	32.1	17.1	-
	オセアナ	20	132	4	9.6	10.2	5.1	84	159	49	33 / 39	37.7	27.6	22.4	27.0	17.1	37.7
	ハボック	23	137	3	10.6	10.2	5.1	92	134	40	36 / 42	-	35.8	7.0	23.9	16.5	38.4
特大	ストックブリッジ	8	178	5	12.2	5.1	-	103	83	24	33 / 39	29.6	26.1	7.0	31.1	16.5	44.5
	HFC-72	19	183	3・6	19.2	27.9	-	207	81	34	68 / 81	57.6	59.6	7.0	24.7	16.5	-
	HFC-96	19	244	3・6	21.4	27.9	-	261	-	-	84 / 99	55.6	58.8	7.0	24.1	16.5	-

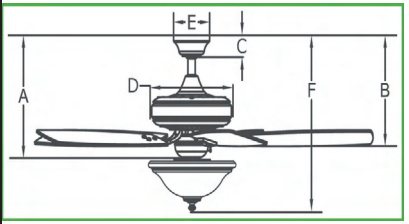

© KSC Corporation

CASABLANCA FAN COMPANY®

INDEX

高気密防湿：◆
防湿　　：◆

アインズオース 54　35

アリス　35 ◆

ヴァース 44　35 ◆

ヴァース 54　35 ◆

ウィスプ 44　35

ウィスプ 52　35

チャートハウス　36 ◆

トライベカ・60　36

ドラント 44 プラス
ロープロファイル　36

ドラント 54 ロープロファイル　36

ピストンアウトドア　36 ◆

フェリーニ　36

フォーダム　37

ヘリテージ　37 ◆

ユートピアン　37 ◆

ワイレア　37 ◆

© KSC Corporation

高気密防湿：◆　防湿：◆

54000

アインズオース 54"　¥131,700（税込¥144,870）

直径 137cm

54000：コテージホワイト（ｺﾃｰｼﾞﾎﾜｲﾄ）

59124

◆アリス　¥161,600（税込¥177,760）

直径 137cm

59123：ブラッシュトニッケル（ﾒｲｽﾞ）

59124：ブラッシュトココア（ﾌﾞﾗｯｼｭﾄﾏﾎｶﾞﾆｰ）

59153

直付金具付属

59155

ライトカバー付属

◆ヴァース 44　¥131,700（税込¥144,870）

直径 112cm

調光可能 LEDモジュール 16W 1700lm【ライトカバー付き】

直付金具付属

59153：スノーホワイト（ﾌﾚｯｼｭﾎﾜｲﾄ）

59154：メイデンブロンズ（ﾒｲﾃﾞﾝﾌﾞﾛﾝｽﾞ / ｴｽﾌﾟﾚｯｿ）

59155：ブラッシュトニッケル（ﾌﾟﾗﾁﾅﾑ / ﾌﾞﾗｯｸﾏﾎｶﾞﾆｰ）

59159

直付金具付属

ライトカバー付属

◆ヴァース 54　¥144,100（税込¥158,510）

直径 137cm

調光可能 LEDモジュール 16W 1700lm【ライトカバー付き】

直付金具付属

59158：スノーホワイト（ﾌﾚｯｼｭﾎﾜｲﾄ）

59159：メイデンブロンズ（ﾒｲﾃﾞﾝﾌﾞﾛﾝｽﾞ / ｴｽﾌﾟﾚｯｿ）

59160：ブラッシュトニッケル（ﾌﾟﾗﾁﾅﾑ / ﾌﾞﾗｯｸﾏﾎｶﾞﾆｰ）

59149

ウィスプ 44　¥124,200（税込¥136,620）

直径 112cm

調光可能 LEDモジュール 18W 1520lm【照明取外し不可】

59149：フレッシュホワイト（ﾍﾟｲﾝﾃｯﾄﾞﾋﾟｭｰﾀｰ）

59150：ペインテッドピューター（ﾍﾟｲﾝﾃｯﾄﾞﾋﾟｭｰﾀｰ）

59286：フレッシュホワイト（ﾌﾚｯｼｭﾎﾜｲﾄ）

59287：ノーブルブロンズ（ﾉｰﾌﾞﾙﾌﾞﾛﾝｽﾞ）

59284

ウィスプ 52　¥131,700（税込¥144,870）

直径 132cm

調光可能 LEDモジュール 18W 1520lm【照明取外し不可】

59151：フレッシュホワイト（ﾍﾟｲﾝﾃｯﾄﾞﾋﾟｭｰﾀｰ）

59152：ペインテッドピューター（ﾍﾟｲﾝﾃｯﾄﾞﾋﾟｭｰﾀｰ）

59284：フレッシュホワイト（ﾌﾚｯｼｭﾎﾜｲﾄ）

59285：ノーブルブロンズ（ﾉｰﾌﾞﾙﾌﾞﾛﾝｽﾞ）

© KSC Corporation

高気密防湿：◆　防湿：◆

55073

◆チャートハウス

¥164,200
（税込¥180,620）

直径 137cm

55073：オニックスベンガル（ｷｭﾗｿｰ）

59504

トライベカ・60

¥149,200
（税込¥164,120）

直径 152cm

59504：ブラッシュトニッケル（ｳｫｰﾙﾅｯﾄ / ﾊﾞｰﾝﾄｳｫｰﾙﾅｯﾄ）
59505：グラファイト（ｸﾞﾗﾌｧｲﾄ / ｳｫｰﾙﾅｯﾄ）

53187

ドラント 44 プラス ロープロファイル

¥107,000
（税込¥117,700）

直径 112cm 【直付専用：ロッド吊下げ不可】
3灯× E-26 口金【電球付属無し】

53187：ブラッシュトニッケル（ｳｫｰﾙﾅｯﾄ / ﾊﾞｰﾝﾄｳｫｰﾙﾅｯﾄ）
53188：メイデンブロンズ（ｳｫｰﾙﾅｯﾄ / ｽﾓｰｸﾄﾞｳｫｰﾙﾅｯﾄ）

54103

ドラント 54 ロープロファイル

¥112,200
（税込¥123,420）

直径 137cm
【直付専用：ロッド吊下げ不可】

54103：スノーホワイト（ｽﾉｰﾎﾜｲﾄ）

50451

◆ピストン アウトドア

¥149,200
（税込¥164,120）

直径 132cm
調光可能 LEDモジュール 17W 1500lm【照明取外し不可】

50450：ブラッシュスレート（ｺｰﾋｰﾋﾞｰﾁ）
50451：ソフトセージ（ｿﾌﾄｾｰｼﾞ）
50452：マットブラック（ﾏｯﾄﾌﾞﾗｯｸ）

55035

フェリーニ

¥186,400
（税込¥205,040）

直径 152cm

55035：ブラッシュトココア（ｳｫｰﾙﾅｯﾄ）

© KSC Corporation

高気密防湿：◆　防湿：◆

フォーダム　¥107,000（税込¥117,700）

直径 112cm

53195：ブラッシュトココア（ﾃﾞｨｽﾄﾚｽﾄｳｫｰﾙﾅｯﾄ / ﾀﾞｰｸｳｫｰﾙﾅｯﾄ）

◆ヘリテージ　¥198,900（税込¥218,790）

直径 152cm

59527：エイジドブロンズ（ﾘｸﾚｰﾑﾄﾞｱﾝﾃｨｰｸ）
59528：ブラッシュトココア（ﾘｸﾚｰﾑﾄﾞｱﾝﾃｨｰｸ）

◆ユートピアン　¥144,100（税込¥158,510）

直径 132cm

54035：ブラッシュトココア（ｱﾝﾃｨｰｸﾊﾘﾌｧｯｸｽ）
54037：スノーホワイト（ﾏｯﾄｽﾉｰﾎﾜｲﾄ）

◆ワイレア　¥124,200（税込¥136,620）

直径 79cm

59523：スノーホワイト（ｽﾉｰﾎﾜｲﾄ）
59525：ブラッシュトココア（ﾀﾞｰｸｳｫｰﾙﾅｯﾄ）

© KSC Corporation

モーター カラー見本

※カラーは印刷との誤差により本物とは多少違う場合がございます
※モーターの形状は機種により違いがある為資料の形と同じとは限りません

エイジドブロンズ

オニックスベンガル

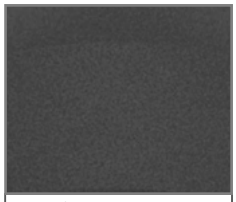
グラファイト

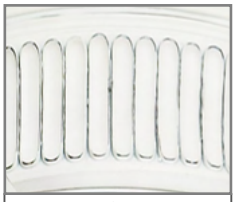
コテージホワイト

スノーホワイト

ソフトセージ

ノーブルブロンズ

ブラッシュトココア

ブラッシュト
スレート

ブラッシュト
ニッケル

フレッシュホワイト

ペインテッド
ピューター

マットブラック

メイデンブロンズ

© KSC Corporation

照明・アクセサリー

※照明定格電力（白熱電球） ●最大1灯：60W 以内　●最大定格合計：160W 以内

・幅×高（cm）

高気密防湿：◆
防湿　　：◆

◆アウトドアデコレーションライト

¥49,000
（税込¥53,900）

4 灯 E-26 口金【電球付属無し】　・35.6 × 22.9

99087
アーム：エイジドブロンズ
ガラス：ティーサテン

99088
アーム：スノーホワイト
ガラス：ケーストホワイト

99090
アーム：ブラッシュトココア
ガラス：ケーストホワイト

99091
アーム：メイデンブロンズ
ガラス：ケーストホワイト

ボールライトカバー・フィッター

【ライトカバー・ライトフィッター セット】

99057
スワールドマーブル
・40.6 × 17.8

99058
ティーサテン
・40.6 × 17.8

99061
ケーストホワイト
・38.1 × 17.8

99063
トロピカルリーフ
・38.1 × 20.3

ライトカバーとセットで
¥63,300（税込 ¥69,630）

LED ボールフィッター：99183

【調光可】16W LED モジュール
光量：1200lm　色温度：3000K　色味：暖色系

※品番 51000～58999
　59500～59999 の機種に適合

付属キャップ
ブラッシュトニッケル
ブラッシュトココア
スノーホワイト

2 灯 E-26 口金【電球付属無し】

ライトカバーとセットで
¥47,800（税込 ¥52,580）

ボールフィッター：99023

付属キャップ
ブラッシュトニッケル
ブラッシュトココア
スノーホワイト

オプション プレート・キャップ

¥2,600
（税込¥2,860）

99128：コテージホワイト
99130：メイデンブロンズ
99131：アンティークブラス

© KSC Corporation

・幅×高（cm）　高気密防湿：◆　防湿：◆

ライトカバー

【ガラス製：1組4灯】

￥25,500
（税込￥28,050）

28893
ホワイトリネン

￥24,100
（税込￥26,510）

99035
ケーストホワイト

￥24,100
（税込￥26,510）

99036
アンバーリネン

￥24,100
（税込￥26,510）

99037
スワールドマーブル

￥25,500
（税込￥28,050）

99042
ケーストホワイト

￥25,500
（税込￥28,050）

99043
ティーサテン

フィッター

3灯 E-26 口金
【電球付属無し】

99136

・19.1 × 6.6

3灯フィッター
￥26,400
（税込￥29,040）

99134：ニューブロンズ
99135：ホワイト
99136：ブラッシュトニッケル
99140：ブラック

4灯 E-26 口金
【電球付属無し】

99143

・26.7 × 8.2

◆4灯フィッター
￥30,600
（税込￥33,660）

99143：ニューブロンズ
99145：ホワイト
99136：ブラッシュトニッケル
【非防湿 室内用】

4灯 E-12 口金
【電球付属無し】

22528

・22.9 × 8.9

4灯アームフィッター
￥27,000
（税込￥29,700）

22528：ホワイト
22573：ブライトブラス
22574：アンティークブラス

◆薄型ライトセット

3灯 E-26 口金【電球付属無し】

・33 × 6.5

99258

99259

99260

￥35,600
（税込￥39,160）

99258：スワールドマーブル
99259：ホワイトケースト
99260：トフィー

カバープレート・キャップカラー（標準付属）

99258/99259	99260
・ブラッシュトニッケル	・ブラッシュトココア
・ブラッシュトココア	・アンティークブラス
・スノーホワイト	・メイデンブロンズ
・コテージホワイト	

© KSC Corporation

カサブランカ　機種別性能一覧

モデル（機種）	ページ数	付属ロッド(cm)		羽根枚数	風量（㎥/分）	回転数（回/分）	消費電力（W/時）
		1st	2bd		高速	高速	高速（50/60Hz）
アインズオース54	35	7.6	5.1	5	97	150	39/46
アリス	35	7.6	5.1	4	123	188	45/53
ヴァース 44	35	7.6	5.1	3	84	208	36/42
ヴァース 54	35	7.6	5.1	3	111	183	44/52
ウィスプ 44	35	10.2	5.1	3	90	224	35/41
ウィスプ 52	35	10.2	5.1	3	89	152	37/44
チャートハウス	36	7.6	5.1	5	99	146	39/46
トライベカ・60	36	17.8	0.0	3	114	105	43/50
ドラント 44 プラス ロープロファ	36	0.0	0.0	5	58	204	30/35
ドラント 54 ロープロファイル	36	0.0	0.0	5	73	137	38/45
ピストン アウトドア	36	5.1	7.6	3	105	161	35/41
フェリーニ	36	7.6	5.1	5	105	109	40/47
フォーダム	37	7.6	5.1	5	71	180	31/36
ヘリテージ	37	7.6	5.1	5	106	118	35/41
ユートピアン	37	7.6	5.1	5	100	159	38/45
ワイレア	37	10.2	0.0	6	62	231	31/36

※数値は米国のカサブランカ社のデータを元にした計算式の参考値です

カサブランカ　機種別性能一覧

モデル（機種）	ページ数	直径	重量（K）	A	B	C	D	E	F
アインズオース54	35	137	11.0	33.3	29.8	7.0	31.5	16.5	
アリス	35	137	9.7	37.3	32.5	7.0	22.2	16.5	
ヴァース 44	35	112	9.8	31.0	25.8	7.0	29.9	16.5	35.7
ヴァース 54	35	137	11.1	31.0	25.8	7.0	29.9	16.5	35.7
ウィスプ 44	35	112	7.3	0.0	30.7	7.0	22.0	16.5	35.5
ウィスプ 52	35	132	7.3	0.0	30.7	7.0	22.0	16.5	35.5
チャートハウス	36	137	11.0	33.4	30.3	7.0	31.8	16.5	
トライベカ・60	36	152	7.4	45.6	43.9	7.0	19.1	16.5	
ドラント 44 プラス ロープロファイル	36	112	8.3	22.6	19.7	0.0	31.8	0.0	37.6
ドラント 54 ロープロファイル	36	137	7.8	22.6	19.7	0.0	31.8	0.0	37.6
ピストン アウトドア	36	132	9.0	0.0	33.6	7.0	22.0	16.5	34.8
フェリーニ	36	152	10.6	38.0	31.8	7.0	36.1	16.5	
フォーダム	37	112	6.9	32.0	27.6	7.0	25.6	16.5	
ヘリテージ	37	152	11.8	33.1	30.4	7.0	40.5	16.5	
ユートピアン	37	132	9.6	32.7	29.6	7.0	28.5	16.5	
ワイレア	37	79	6.8	35.1	31.4	7.0	24.1	16.5	

※数値は米国のカサブランカ社のデータを元にした計算式の参考値です

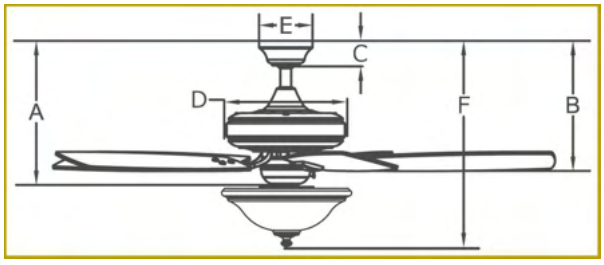

© KSC Corporation

INDEX

◆すべて防湿機種

アルタス　43

アルタスフラッシュ　43

ガスト　43

ガストフラッシュ　43

ステラ　43

ソラス　43

トーション 52　44

トーション 62　44

ファロス　44

フルート　44

フロー　44

ボール　44

ボールフラッシュ　44

ラパ　45

ラパ フラッシュ　45

© KSC Corporation

◆全機種防湿仕様

MF105

アルタス

¥127,300
（税込¥140,030）

直径 132cm・107cm
付属ロッド：11.4cm・40.6cm
羽根：ｱﾙﾐ・ﾎﾜｲﾄ・ﾌﾞﾗｯｸ・ﾏﾎｶﾞﾆｰ・ﾒｰﾌﾟﾙ（選択可）

MF100：グロスホワイト
MF105：ブラッシュトアルミ
MF108：ダークブロンズ

MF110

アルタスフラッシュ

¥127,300
（税込¥140,030）

直径 132cm・107cm
羽根：ｱﾙﾐ・ﾎﾜｲﾄ（選択可）

MF110：グロスホワイト
MF115：ブラッシュトアルミ

MF250

ガスト

¥126,100
（税込¥138,710）

直径 142cm
付属ロッド：11.4cm・35.6cm
羽根：ﾎﾜｲﾄ

MF250：グロスホワイト

MF285

ガストフラッシュ

¥126,100
（税込¥138,710）

直径 142cm
羽根：ﾆｯｹﾙ

MF285：ブライトニッケル

MF810

ステラ

¥150,400
（税込¥165,440）

直径 132cm
付属ロッド：11.4cm・25.4cm
羽根：ﾒｰﾌﾟﾙ・ﾏﾎｶﾞﾆｰ・ﾎﾜｲﾄ・ﾌﾞﾗｯｸ（選択可）

MF810：【木部】メープル /【金属部】ダークブロンズ
MF815：【木部】マホガニー /【金属部】ダークブロンズ
MF818：【木部】ホワイト /【金属部】グロスホワイト

MF720

ソラス

直径 132cm
付属ロッド：11.4cm・40.6cm
羽根：ﾎﾜｲﾄ・ｱﾙﾐ・ﾒｰﾌﾟﾙ（選択可）

MF720：グロスホワイト
MF725：ブラッシュトアルミ

© KSC Corporation

◆全機種防湿仕様

MF738

トーション

¥140,300
（税込¥154,330）

羽根：ﾆｯｹﾙ・ﾎﾜｲﾄ・ﾌﾞﾗｯｸ・ｸﾞﾚｲｳｫｯｼｭ
ﾎﾜｲﾄｳｫｯｼｭ・ﾏﾎｶﾞﾆｰ・ﾒｰﾌﾟﾙ（選択可）

トーション52
132cm
付属ロッド：15.3cm / 43.2cm
MF730：グロスホワイト
MF735：ブライトニッケル
MF738：ダークブロンズ

トーション62
158cm
付属ロッド：43.2cm
MF740：グロスホワイト
MF745：ブライトニッケル
MF748：ダークブロンズ

MF905

ファロス

直径 132cm
付属ロッド：20.3cm・38.1cm
羽根：ﾎﾜｲﾄ・ﾆｯｹﾙ・ﾒｰﾌﾟﾙ（選択可）

MF900：グロスホワイト
MF905：マットニッケル

MF508

フルート

¥152,300
（税込¥167,530）

直径 132cm
付属ロッド：8.9cm・30.5cm
羽根：ﾆｯｹﾙ・ﾎﾜｲﾄ・ﾌﾞﾗｯｸ・ﾏﾎｶﾞﾆｰ・ﾒｰﾌﾟﾙ（選択可）

MF500：グロスホワイト
MF505：テクスチャードニッケル
MF508：ダークブロンズ

MF715

フロー

¥137,600
（税込¥151,360）

直径 132cm
付属ロッド：11.4cm・40.6cm
羽根：ﾎﾜｲﾄ・ﾆｯｹﾙ・ﾊﾞﾝﾌﾞｰ（選択可）

MF710：グロスホワイト
MF715：マットニッケル

MF305

ボール

¥136,500
（税込¥150,150）

直径 107cm・132cm
付属ロッド：15.2cm・40.6cm
羽根：ﾎﾜｲﾄ・ｱﾙﾐ・ﾒｰﾌﾟﾙ（選択可）

MF300：グロスホワイト
MF305：ブラッシュトアルミ

MF310

ボールフラッシュ

¥136,500
（税込¥150,150）

直径 107cm・132cm
羽根：ｱﾙﾐ・ﾎﾜｲﾄ・ﾒｰﾌﾟﾙ（選択可）

MF310：グロスホワイト
MF315：ブラッシュトアルミ

© KSC Corporation

◆全機種防湿仕様

MF408

ラパ

¥136,500
（税込¥150,150）

直径 127cm
付属ロッド：11.4cm・31.8cm
羽根：ﾆｯｹﾙ・ﾎﾜｲﾄ・ﾌﾞﾗｯｸ・ﾏﾎｶﾞﾆｰ・ﾒｰﾌﾟﾙ・ｼﾙﾊﾞｰ（選択可）

MF400：グロスホワイト
MF403：ギャルバナイズ
MF405：ブライトニッケル
MF408：ダークブロンズ

MF415

ラパ フラッシュ

¥136,500
（税込¥150,150）

直径 127cm
羽根：ﾎﾜｲﾄ・ﾆｯｹﾙ・ｼﾙﾊﾞｰ・ﾌﾞﾗｯｸ・ﾒｰﾌﾟﾙ・ﾏﾎｶﾞﾆｰ(選択可)

MF410：グロスホワイト
MF413：ギャルバナイズ
MF415：ブライトニッケル
MF418：ダークブロンズ

モーターカラー 見本

※カラーは印刷との誤差により本物とは多少違う場合がございます
※形状は機種により違いがある為資料の形と同じとは限りません

ギャルバナイツ

グロスホワイト

ダークブロンズ

テクスチャード
ニッケル

ブライトニッケル

ブラッシュトアルミ

マットニッケル

羽根カラー 見本

アルミ

グレイウォッシュ

シルバー

ニッケル

バンブー

ブラック

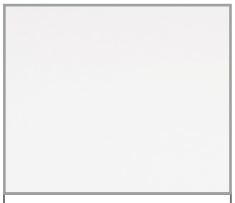

ホワイト

ホワイトウォッシュ

マホガニー

メープル

© KSC Corporation

延長ロッド装着時の全長寸法（天井ー下端）

ロッド寸法	標準付属ロッド		オプション					
			30	61	91	122	152	183
標準価格	本数	装着時寸法	8,400（税込:9,240）	10,600（税込:11,660）	11,300（税込:12,430）	14,400（税込:15,840）	21,100（税込:23,210）	24,100（税込:26,510）
アルタス	2	29.7 / 58.9	48.8	79.2	109.7	140.2	170.7	201.2
ガスト	2	36.3 / 60.5	55.4	85.9	116.3	146.8	177.3	207.8
サイラス	2	44.7 / 59.9	59.9	90.4	120.9	151.4	181.9	212.3
ステラ	2	47.5 / 61.5	66.5	97.0	127.5	158.0	188.5	218.9
ソラス	2	36.3 / 60.5	55.4	85.9	116.3	146.8	177.3	207.8
トーション・52	2	33.5 / 61.5	48.8	79.2	109.7	140.2	170.7	201.2
トーション・62	1	- / 61.5	48.8	79.2	109.7	140.2	170.7	201.2
ファロス	2	44.7 / 62.5	54.9	85.3	115.8	146.3	176.8	207.3
プラム	2	31.5 / 60.7	50.5	81.0	111.5	142.0	172.5	202.9
フルート	2	41.4 / 63.0	63.0	93.5	124.0	154.4	184.9	215.4
フロー	2	30.2 / 59.4	49.3	79.8	110.2	140.7	171.2	201.7
ボール	2	38.1 / 63.5	53.3	83.8	114.3	144.8	175.3	205.7
ラパ	2	40.6 / 61.0	59.7	90.2	120.7	151.1	181.6	212.1

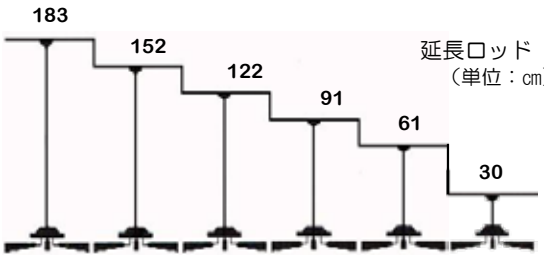

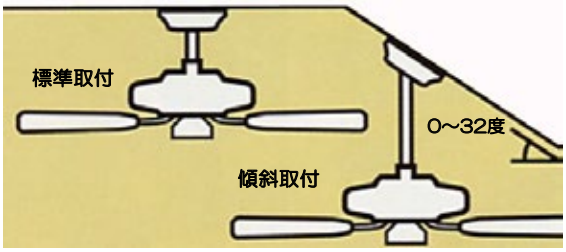

【32.1～45度の傾斜には急勾配天井金具が必要】

GW：グロスホワイト
BA：アルミ(ブラシ研磨)
DB：ダークブロンズ
TN：テクスチャードニッケル
MN：マットニッケル
BN：ブライトニッケル

【延長ロッド】
材質：軟鉄　切断・長さ調節可能

CPL-GW：グロスホワイト
CPL-BA：アルミ(ブラシ研磨)
CPL-DB：ダークブロンズ
CPL-TN：テクスチャードニッケル
CPL-MN：マットニッケル
CPL-BN：ブライトニッケル
CPL-GV：ギャルバナイズ

【カップラー】7,100円（税込:7,810）
上下からロッドを差し込んで希望の長さに延長することができます

045-GW：グロスホワイト
045-BA：アルミ(ブラシ研磨)
045-DB：ダークブロンズ
045-TN：テクスチャードニッケル
045-MN：マットニッケル
045-BN：ブライトニッケル
045-GV：ギャルバナイズ

【急勾配天井金具】20,000円（税込:22,000）

オプションライト

モデル番号	消費電力（W）	光源	色温度（K）		演色評価数（CRI）	照度（lm）	素材	追加寸法（cm）	適応機種	標準価格
271	17	LEDライトエンジン	3000		90	1530		3.8	アルタス/アルタスフラッシュ	21,600（税込:23,760）
173	20	LEDライトエンジン	3000		90	1800		0.0	ガスト/ガストフラッシュ	17,600（税込:19,360）
472	17	LEDライトエンジン	3000		90	1530		1.5	ソラス	取扱終了
271	17	LEDライトエンジン	3000		90	1530		4.1	トーション	21,600（税込:23,760）
272	20	LEDライトエンジン	3000	電球色	90	1800	ガラス	2.0	トーション（薄型）	26,600（税込:29,260）
752	17.5	LED電球（E26）	2700		80	1600		6.1	フルート	取扱終了
372	20	LEDライトエンジン	3000		90	1800		1.0	フロー	26,600（税込:29,260）
652	20	LEDライトエンジン	3000		90	1800		0.0	ボール/ボールハガー	26,600（税込:29,260）
552	17	LED電球（E26）	3000		90	1600		8.6	ラパ/ラパフラッシュ	13,300（税込:14,630）

© KSC Corporation

機種別仕様一覧

モデル	ページ数	羽根枚数	重量 (kg)	寸法 (cm)					風量 (㎥/分) 高速	回転数 (回/分) 高速	消費電力 (W/時) (50/60Hz)
				A	B	C	D	E (最短～最長)			
アルタス	43	3	6.8	14.7	26.7	13.7	25.1	29.7 ～ 201.2	120	187	47/57
アルタスフラッシュ	43	3	6.81	30.7	22.1	15.0	25.7	直付	120	187	47/57
ガスト	43	4	8.6	22.9	21.6	14.0	22.9	36.3 ～ 207.8	116	133	46/55
ガストフラッシュ	43	4	9	35.1	21.6	15.0	21.3	直付	121	133	48/58
ステラ	43	4	9.1	32.5	30.5	14.0	25.4	47.5 ～ 218.9	115	170	49/59
ソラス	43	5	8.2	21.1	23.9	13.7	24.1	36.3 ～ 207.8	115	158	47/57
トーション 52	44	3	6.8	14.2	17.5	14.0	24.4	33.5 ～ 201.2	119	187	50/60
トーション 62	44	3	6.81	14.2	17.5	14.0	52.3	61.5 ～ 201.2	146	125	50/60
ファロス	44	5	10.9	20.8	27.9	14.0	28.4	44.7 ～ 207.3	118	158	47/57
フルート	44	4	8.2	33.0	19.3	13.7	32.0	41.4 ～ 215.4	124	170	44/53
フロー	44	3	8.6	15.5	24.4	14.0	21.6	30.2 ～ 201.7	124	166	49/59
ボール	44	4	7.3	21.8	20.6	13.7	24.1	38.1 ～ 205.7	116	170	48/58
ボールフラッシュ	44	4	7.3	32.8	20.6	15.0	18.5	直付	105	170	47/57
ラパ	45	4	7.3	24.9	17.8	13.2	32.8	40.6 ～ 212.1	110	158	42/51
ラパ フラッシュ	45	4	7.26	24.9	17.8	15.2	22.4	直付	110	158	41/50

風量・回転数・消費電力はモダンファンの米国内数値を基にした概略計算値

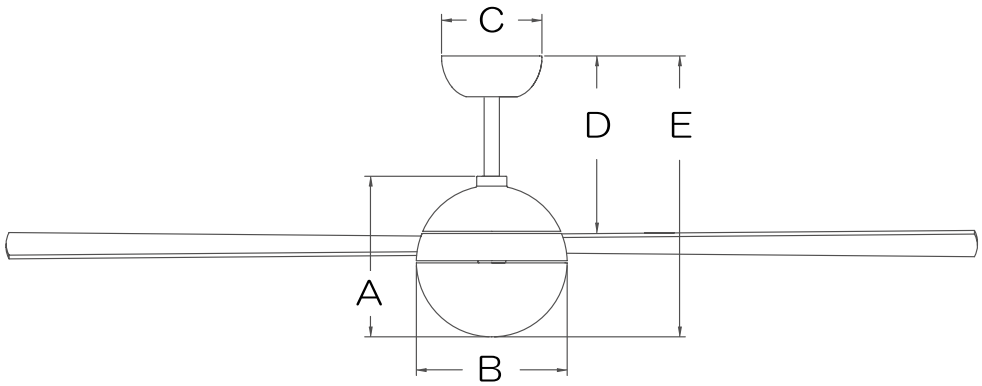

標準タイプ

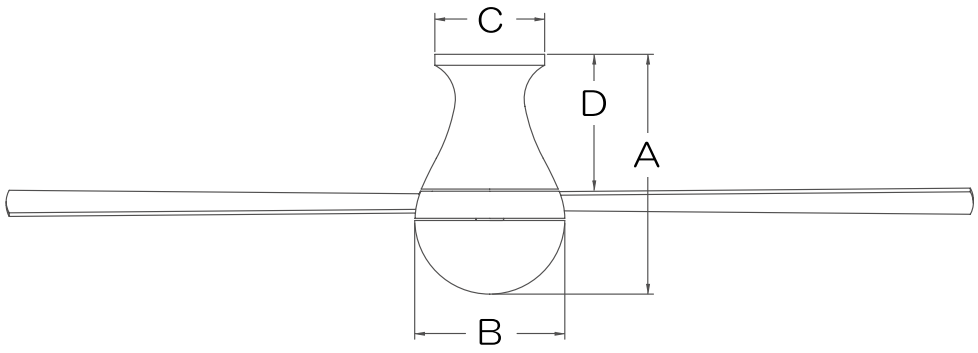

フラッシュタイプ

© KSC Corporation

FANIMATION®
CEILING FANS

INDEX

高気密防湿：◆
防湿　　：◆

アーデン　50

アーバンジェット　50

アイランダー Dry　50

アイランダー Damp　50 ◆

インフルエンサー　50

ウィンドポイント Dry　50

ウィンドポイント Damp　51 ◆

エアデコア BP200　51

エアデコア BP210　51

エアデコア BP220　51

エアデコア BP230　51 ◆

エアデラックス 44　51

エアデラックス 52　52

エッジウッド 44　52 ◆

エッジウッド 52　52 ◆

エッジウッド 60　52 ◆

エッジウッド 72　52 ◆

エンブレース 44　53

エンブレース 52　53

カムヘイブン v2　53

キセノ wet　53 ◆

キセノ damp　53 ◆

クラウト　53

© KSC Corporation

グリーム　54

クワッド 44　54

クワッド 52　54

ケラン　55

ケリング　54

スカルプエア　54

スタッフォード　54

スピットファイヤー　57

セラーノ v2　55

ゾニックス wet　55

ゾニックス wet
カスタム　58

ドーレン　55

パリセード　56

ヒュー 44　56

ヒュー 52　56

ブルーマスター　56

ベックウィズ　55

ベニート v2　59

レボン　59

ローテーション　59

© KSC Corporation

高気密防湿：◆　防湿：◆

幅　：51.3cm
奥行：46.2cm
高さ：111.2cm

FP8014OB

アーデン

¥148,200
（税込¥163,020）

直径グリル 37cm　直径羽根 30cm

FP8014OB：オイルラブドブロンズ
FP8014SN：サテンニッケル

FP7958MI

アーバンジェット

¥64,600
（税込¥71,060）

直径 15cm

FP7958BB：ベイビーブルー
FP7958MB：ミステリアスブラック
FP7958MI：ミルキーアイボリー
FP7958SR：スパイシーレッド
FP7958SS：ソニックシルバー

FP320AB1

アイランダー Dry

直径 112 ～ 152cm
【羽根選択・別売り】 P.63 - 65 参照

FP320AB1：アンティークブラス（選択）

FP320RS1

◆アイランダー Damp

直径 112 ～ 152cm
【羽根選択・別売り】 P.63 - 65 参照

FP320OB1：オルラブドブロンズ（選択）
FP320RS1：ラスト（選択）

FP3075BL

インフルエンサー

¥148,800
（税込¥163,680）

直径 57cm　羽根 36cm
6 灯× E-12 口金 【電球付属無し・照明取外し不可】

FP3075BL：ブラック（ｸﾘｱ）
FP3075BS：ブラッシュトサテンブラス（ｸﾘｱ）
FP3075CH：クローム（ｸﾘｱ）

FP7500AB

ウィンドポイント Dry

¥142,700
（税込¥156,970）

直径 112 ～ 152cm
【羽根選択・別売り】 P.63 - 65 参照

FP7500AB：アンティークブラス

© KSC Corporation

高気密防湿：◆　防湿：◆

◆ウィンドポイント Damp

¥177,000
（税込¥194,700）

直径 112 ～ 152cm
【羽根選択・別売り】 P.63 - 65 参照

FP7500OBP4：オイルラブドブロンズ（ブラウンパーム / プラスチック）
FP7500RS：ラスト（アンティークバンブー）

エアデコア BP200

¥80,500
（税込¥88,550）

直径 132cm

BP200BL1：ブラック（ブラック / ウォールナット）
BP200MW1：マットホワイト（マットホワイト）
BP200OB1：オイルラブドブロンズ（チェリー / ウォールナット）
BP200SN1：サテンニッケル（チェリー / ウォールナット）

エアデコア BP210

¥91,100
（税込¥100,210）

直径 132cm
4 灯× E-12 口金 【電球付属無し】

BP210BBL1：ブラック（ブラック / ウォールナット）
BP210BMW1：マットホワイト（マットホワイト）
BP210BOB1：オイルラブドブロンズ（チェリー / ウォールナット）
BP210BSN1：サテンニッケル（チェリー / ウォールナット）

エアデコア BP220

¥97,800
（税込¥107,580）

直径 132cm
3 灯× E-12 口金 【電球付属無し】

BP220BBL1：ブラック（ブラック / ウォールナット）
BP220BMW1：マットホワイト（マットホワイト）
BP220BOB1：オイルラブドブロンズ（チェリー / ウォールナット）
BP220BSN1：サテンニッケル（チェリー / ウォールナット）

◆エアデコア BP230

¥87,800
（税込¥96,580）

直径 132cm

BP230BL1：ブラック（ブラック / ブラック）
BP230MW1：マットホワイト（マットホワイト）
BP230OB1：オイルラブドブロンズ（ウォールナット）
BP230SN1：サテンニッケル（チェリー）

エアデラックス 44

¥106,700
（税込¥117,370）

直径 112cm
2 灯× E-26 口金 【電球付属無し】

FP6245BBN：ブラッシュトニッケル（チェリー / ダークウォールナット）
FP6245BDZ：ダークブロンズ（チェリー / ダークウォールナット）
FP6245BGR：マットグレージュ（ウェザードウッド）
FP6245BMW：マットホワイト（マットホワイト）

© KSC Corporation

高気密防湿：◆　防湿：◆

FP6285BBN

エアデラックス 52 ライト有　¥108,800（税込¥119,680）

直径 132cm
2灯× E-26 口金 【電球付属無し】

FP6285BBN：ブラッシュトニッケル（ﾁｪﾘｰ / ﾀﾞｰｸｳｫｰﾙﾅｯﾄ）
FP6285BDZ：ダークブロンズ（ﾁｪﾘｰ / ﾀﾞｰｸｳｫｰﾙﾅｯﾄ）
FP6285BGR：マットグレージュ（ｳｪｻﾞｰﾄﾞｳｯﾄﾞ）
FP6285BMW：マットホワイト（ﾏｯﾄﾎﾜｲﾄ）

FP6284GR

エアデラックス 52 ライト無　¥93,000（税込¥102,300）

直径 132cm

FP6284BN：ブラッシュトニッケル（ﾁｪﾘｰ / ﾀﾞｰｸｳｫｰﾙﾅｯﾄ）
FP6284DZ：ダークブロンズ（ﾁｪﾘｰ / ﾀﾞｰｸｳｫｰﾙﾅｯﾄ）
FP6284GR：マットグレージュ（ｳｪｻﾞｰﾄﾞｳｯﾄﾞ）

FP9044BNW

◆エッジウッド 44　¥120,100（税込¥132,110）

直径 112cm

FP9044BLW：ブラック（ﾌﾞﾗｯｸ / ﾌﾞﾗｯｸ）
FP9044BNW：ブラッシュトニッケル（ﾀﾞｰｸｳｫｰﾙﾅｯﾄ）
FP9044DZW：ダークブロンズ（ﾀﾞｰｸｳｫｰﾙﾅｯﾄ）
FP9044MWW：マットホワイト（ﾏｯﾄﾎﾜｲﾄ）

FP9052DZW

◆エッジウッド 52　¥128,800（税込¥141,680）

直径 132cm

FP9052BLW：ブラック（ﾌﾞﾗｯｸ）
FP9052BNW：ブラッシュトニッケル（ﾀﾞｰｸｳｫｰﾙﾅｯﾄ）
FP9052DZW：ダークブロンズ（ﾀﾞｰｸｳｫｰﾙﾅｯﾄ）
FP9052MWW：マットホワイト（ﾏｯﾄﾎﾜｲﾄ）

FP9060BNW

◆エッジウッド 60　¥146,400（税込¥161,040）

直径 152cm

FP9060BLW：ブラック（ﾌﾞﾗｯｸ）
FP9060BNW：ブラッシュトニッケル（ﾀﾞｰｸﾌﾞﾛﾝｽﾞ / ﾀﾞｰｸｳｫｰﾙﾅｯﾄ）
FP9060DZW：ダークブロンズ（ﾀﾞｰｸｳｫｰﾙﾅｯﾄ）
FP9060MWW：マットホワイト（ﾏｯﾄﾎﾜｲﾄ）

FP9072BLW

◆エッジウッド 72　¥163,900（税込¥180,290）

直径 183cm

FP9072BLW：ブラック（ﾌﾞﾗｯｸ）
FP9072BNW：ブラッシュトニッケル（ﾀﾞｰｸｳｫｰﾙﾅｯﾄ）
FP9072DZW：ダークブロンズ（ﾀﾞｰｸｳｫｰﾙﾅｯﾄ）
FP9072MWW：マットホワイト（ﾏｯﾄﾎﾜｲﾄ）

© KSC Corporation

高気密防湿：◆　防湿：◆

エンブレース 44

¥119,800
（税込¥131,780）

直径羽根 112cm
【直付専用：ロッド吊下げ不可】
調光可能 LEDモジュール 18W 1400lm【ライトカバー付き】

FPS7981BBL：ブラック（ﾌﾞﾗｯｸ）
FPS7981BBN：ブラッシュトニッケル（ﾌﾞﾗｯｼｭﾄﾆｯｹﾙ）
FPS7981BDZ：ダークブロンズ（ﾀﾞｰｸﾌﾞﾛﾝｽﾞ）
FPS7981BGR：マットグレージュ（ﾏｯﾄｸﾞﾚｰｼﾞｭ）
FPS7981BMW：マットホワイト（ﾏｯﾄﾎﾜｲﾄ）

エンブレース 52

¥139,500
（税込¥153,450）

直径羽根 132cm
【直付専用：ロッド吊下げ不可】
調光可能 LEDモジュール 18W 1400lm【ライトカバー付き】

FPS7955BBL：ブラック（ﾌﾞﾗｯｸ）
FPS7955BBN：ブラッシュトニッケル（ﾌﾞﾗｯｼｭﾄﾆｯｹﾙ）
FPS7955BDZ：ダークブロンズ（ﾀﾞｰｸﾌﾞﾛﾝｽﾞ）
FPS7955BGR：マットグレージュ（ﾏｯﾄｸﾞﾚｰｼﾞｭ）
FPS7955BMW：マットホワイト（ﾏｯﾄﾎﾜｲﾄ）

カムヘイブン v2

¥124,100
（税込¥136,510）

直径羽根 132cm
調光可能 LEDモジュール 18W 1400lm
【照明取外し不可】

FP8094BN：ブラッシュトニッケル（ﾁｪﾘｰ / ﾀﾞｰｸｳｫｰﾙﾅｯﾄ）
FP8094DZ：ダークブロンズ（ﾁｪﾘｰ / ﾀﾞｰｸｳｫｰﾙﾅｯﾄ）
FP8094GR：マットグレージュ（ｳｪｻﾞｰﾄﾞｳｯﾄﾞ）
FP8094MW：マットホワイト（ﾏｯﾄﾎﾜｲﾄ）

◆キセノ wet

¥151,200
（税込¥166,320）

直径羽根 142cm
調光可能 LEDモジュール 18W 1400lm
【ライトカバー付き】

FP6729BBLW：ブラック（ﾌﾞﾗｯｸ）
FP6729BDZW：ダークブロンズ（ﾀﾞｰｸﾌﾞﾛﾝｽﾞ）
FP6729BMWW：マットホワイト（ﾏｯﾄﾎﾜｲﾄ）
FP6729BSLW：シルバー（ｼﾙﾊﾞｰ）

◆キセノ damp

¥151,200
（税込¥166,320）

直径羽根 142cm
調光可能 LEDモジュール 18W 1400lm
【ライトカバー付き】

FP6728BBN：ブラッシュトニッケル（ﾌﾞﾗｯｼｭﾄﾆｯｹﾙ）

クラウト

¥175,200
（税込¥192,720）

羽根直径 30cm　全直径 55cm
5灯× E-26 口金　【電球付属無し】

FP3070BS：ブラッシュトサテンブラス（ｸﾘｱ）
FP3070CH：クローム（ｸﾘｱ）

© KSC Corporation

高気密防湿：◆　防湿：◆

FP8404BL

◆グリーム

¥229,900
（税込¥252,890）

直径 41cm　全直径 60cm
調光可能 LEDモジュール 20W 2200lm
【照明取外し不可】

FP8404BL：ブラック（ﾌﾞﾗｯｸ）
FP8404BN：ブラッシュトニッケル（ﾌﾞﾗｯｼｭﾄﾆｯｹﾙ）

FP7644GR

クワッド 44

¥122,900
（税込¥135,190）

直径羽根 132cm
調光可能 LEDモジュール 18W 1500lm
【照明取外し不可】

FP7644BL：ブラック（ﾌﾞﾗｯｸ）
FP7644BN：ブラッシュトニッケル（ﾌﾞﾗｯｼｭﾄﾆｯｹﾙ / ﾌﾞﾗｯｸ）
FP7644BS：ブラッシュトサテンブラス（ﾏｯﾄﾎﾜｲﾄ）
FP7644CH：クローム（ﾌﾞﾗｯｸ）
FP7644DZ：ダークブロンズ（ﾁｪﾘｰ / ﾀﾞｰｸｳｫｰﾙﾅｯﾄ）
FP7644GR：マットグレージュ（ｳｪｻﾞｰﾄﾞｳｯﾄﾞ）
FP7644MW：マットホワイト（ﾏｯﾄﾎﾜｲﾄ）

FP7652MW

クワッド 52

¥125,300
（税込¥137,830）

直径羽根 132cm
調光可能 LEDモジュール 18W 1500lm
【照明取外し不可】

FP7652BL：ブラック（ﾌﾞﾗｯｸ）
FP7652BN：ブラッシュトニッケル（ﾌﾞﾗｯｼｭﾄﾆｯｹﾙ / ﾌﾞﾗｯｸ）
FP7652BS：ブラッシュトサテンブラス（ﾏｯﾄﾎﾜｲﾄ）
FP7652CH：クローム（ﾌﾞﾗｯｸ）
FP7652DZ：ダークブロンズ（ﾁｪﾘｰ / ﾀﾞｰｸｳｫｰﾙﾅｯﾄ）
FP7652GR：マットグレージュ（ｳｪｻﾞｰﾄﾞｳｯﾄﾞ）
FP7652MW：マットホワイト（ﾏｯﾄﾎﾜｲﾄ）

FP3073CH

ケリング

¥190,900
（税込¥209,990）

直径羽根 36cm　全直径 80cm
調光可能 10灯×LEDモジュール 3.8W 3200lm
【照明取外し不可】

FP3073BS：ブラッシュトサテンブラス（ｸﾘｱ）
FP3073CH：クローム（ｸﾘｱ）

FP8511BS

スカルプエア

¥151,200
（税込¥166,320）

直径羽根 132cm
調光可能 LEDモジュール 18W 1500lm
ライトカバー付き

◆ FP8511BL：ブラック（ｸﾘｱ）
◆ FP8511MW：マットホワイト（ｸﾘｱ）
FP8511BS：ブラッシュトサテンブラス（ｸﾘｱ）
FP8511CH：クローム（ｸﾘｱ）

FP8274GR

スタッフォード

¥122,600
（税込¥134,860）

直径 132cm
3灯× E-12 口金　【電球付属無し】
【照明取外し不可】

FP8274BN：ブラッシュトニッケル（ﾁｪﾘｰ / ﾀﾞｰｸｳｫｰﾙﾅｯﾄ）
FP8274DZ：ダークブロンズ（ﾁｪﾘｰ / ﾀﾞｰｸｳｫｰﾙﾅｯﾄ）
FP8274GR：マットグレージュ（ｳｪｻﾞｰﾄﾞｳｯﾄﾞ）

© KSC Corporation

高気密防湿：◆　防湿：◆

MA7966DZ

MA7966BN

HA7966DZ + 羽根 B7966CYDWA

HA7966BN + 羽根 B7966BN

ケラン
直径 142cm　※一台のモーターでファン 4 台まで駆動可能

モーター　¥100,500（税込¥110,550）
MA7966BN：ブラッシュトニッケル
MA7966DZ：ダークブロンズ

ファン　¥88,900（税込¥97,790）
HA7966BN：ブラッシュトニッケル
HA7966DZ：ダークブロンズ

羽根 ケラン専用　¥35,000（税込¥38,500）
B7966BN：ブラッシュトニッケル
B7966CYDWA：チェリー / ダークウォールナット

FP8062BBN

セラーノ v2　¥133,300（税込¥146,630）
直径 132cm
調光可能 LED モジュール 18W 1400lm
【照明取外し不可】

FP8062BBN：ブラッシュトニッケル（ﾁｪﾘｰ / ﾀﾞｰｸｳｫｰﾙﾅｯﾄ）
FP8062BDZ：ダークブロンズ（ﾁｪﾘｰ / ﾀﾞｰｸｳｫｰﾙﾅｯﾄ）
FP8062BMW：マットホワイト（ﾏｯﾄﾎﾜｲﾄ）

FP4640BMWW

◆ゾニックス wet　¥143,600（税込¥157,960）
直径 132cm

FP4640BBLW：ブラック（ﾌﾞﾗｯｸ）
FP4640BDZW：ダークブロンズ（ﾀﾞｰｸﾌﾞﾛﾝｽﾞ）
FP4640BGRW：マットグレージュ（ｳｪｻﾞｰﾄﾞｳｯﾄﾞ）
FP4640BMWW：マットホワイト（ﾏｯﾄﾎﾜｲﾄ）
FP4640BSLW：シルバー（ｼﾙﾊﾞｰ）

FP8533BL

ドーレン　¥133,900（税込¥147,290）
直径 132cm
調光可能 LED モジュール 17W 1350lm
【照明取外し不可】

FP8533BL：ブラック（ﾌﾞﾗｯｸ）
FP8533BN：ブラッシュトニッケル（ﾌﾞﾗｯｼｭﾄﾆｯｹﾙ / ﾌﾞﾗｯｸ）
FP8533DZ：ダークブロンズ（ﾁｪﾘｰ / ﾀﾞｰｸｳｫｰﾙﾅｯﾄ）
FP8533GR：マットグレージュ（ｳｪｻﾞｰﾄﾞｳｯﾄﾞ）
FP8533PN：ポリッシュトニッケル（ﾌﾞﾗｯｸ）

FP7964BOB

ベックウィズ　¥180,300（税込¥198,330）
全直径 59cm　直径羽根 30cm
4 灯× E-12 口金　【電球付属無し・照明取外し不可】

FP7964BBN：ブラッシュトニッケル（ﾌﾞﾗｯｼｭﾄﾆｯｹﾙ）
FP7964BOB：オイルラブドブロンズ（ﾌﾞﾗｯｸ）

© KSC Corporation

高気密防湿：◆　防湿：◆

FP240OB + B5080SS

B5080SS

B5080CP

B5213WA

パリセード専用羽根

B5080CP：カイロパープル
B5080SS：サンベルサンド
直径　¥94,200
132cm　（税込 ¥103,620）

B5213WA：ウォールナット
直径　¥39,200
132cm　（税込 ¥43,120）

パリセード

¥283,500
（税込¥311,850）

直径 112 ～ 132cm
【羽根選択・別売り】 P.63 - 65 参照

◆ FP240OB：オイルラブドブロンズ (羽根選択)
FP240PW：ピューター (羽根選択)
◆ FP240RS：ラスト (羽根選択)

パリセード アクセサリー

モンキー：P48　¥26,400（税込¥29,040）
フィリグリー　¥39,500（税込¥43,450）
◆ FLRS：ラスト
◆ FLOB：オイルラブドブロンズ
FLPW：ピューター

FLRS

P48

FPS8332BBLW

ライトカバー付属

◆ヒュー 44

¥126,300
（税込¥138,930）

直径 112cm
調光可能 LEDモジュール 18W 1400lm
【ライトカバー付き】

FPS8332BBLW：ブラック (ﾌﾞﾗｯｸ)
FPS8332BBNW：ブラッシュトニッケル (ﾌﾞﾗｯｼｭﾄﾆｯｹﾙ)
FPS8332BDZW：ダークブロンズ (ﾀﾞｰｸﾌﾞﾛﾝｽﾞ)
FPS8332BGRW：マットグレージュ (ﾏｯﾄｸﾞﾚｰｼﾞｭ)
FPS8332BMWW：マットホワイト (ﾏｯﾄﾎﾜｲﾄ)

FPS8355BBNW

ライトカバー付属

◆ヒュー 52

¥136,100
（税込¥149,710）

直径 132cm
調光可能 LEDモジュール 18W 1400lm
【ライトカバー付き】

FPS8355BBLW：ブラック (ﾌﾞﾗｯｸ)
FPS8355BBNW：ブラッシュトニッケル (ﾌﾞﾗｯｼｭﾄﾆｯｹﾙ)
FPS8355BDZW：ダークブロンズ (ﾀﾞｰｸﾌﾞﾛﾝｽﾞ)
FPS8355BGRW：マットグレージュ (ﾏｯﾄｸﾞﾚｰｼﾞｭ)
FPS8355BMWW：マットホワイト (ﾏｯﾄﾎﾜｲﾄ)

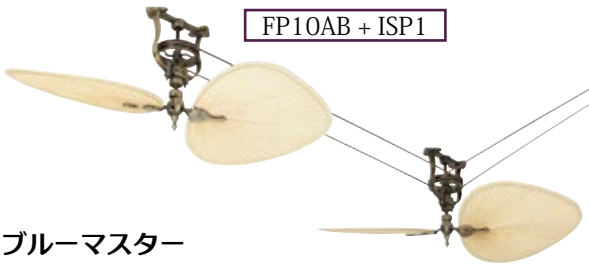
FP10AB + ISP1

FP1280AB

FP20BL + FP1026

ブルーマスター

直径 121 ～ 142cm
【羽根選択・別売り】 P.63 - 65 参照

FP1022
142cm

FP1026
142cm

FP1030
142cm

モーター　¥176,400（税込¥194,040）
FP1280AB：アンティークブラス
◆ FP1280BL：ブラック

ロングファン　¥190,800（税込¥209,880）
FP20AB：アンティークブラス（羽根選択）
◆ FP20BL：ブラック（羽根選択）

ブルーマスター専用羽根　¥32,800（税込¥36,080）
FP1022：オーク / ウォールナット
FP1026：チェリー
FP1030：ローズウッド

ショートファン　¥176,400（税込¥194,040）
FP10AB：アンティークブラス（羽根選択）
◆ FP10BL：ブラック（羽根選択）

© KSC Corporation

高気密防湿：◆　防湿：◆

MA6721BBN + B6720-48N

MA6721BGR + B6720WE

MA6721BMW + B6720-48N

MA6721BDZ + B6720WK + LK6721BDZ

MA6721BGZ + B6720-48WK + LK6721BGZ

MA6721BDF + B6720DF

◆スピットファイヤー　￥142,400（税込￥156,640）

直径 152cm / 122cm

モーター

MA6721BBL　：ブラック
MA6721BBN　：ブラッシュトニッケル
MA6721BBS　：ブラッシュトサテンブラス
MA6721BDF　：ドリフトウッド
MA6721BDZ　：ダークブロンズ
MA6721BGR　：マットグレージュ
MA6721BGZ　：ギャルバナイズ
MA6721BMW：マットホワイト

羽根選択可

直径 152cm

B6720BL　：ブラック
B6720BN　：ブラッシュトニッケル
B6720DWA：ダークウォールナット
B6720N　：ナチュラル
B6720WK　：ウィスキーウッド
B6720DF　：ドリフトウッド
B6720WE　：ウェザードウッド
B6720WW　：ホワイトウォッシュ

直径 122cm

B6720-48BL　：ブラック
B6720-48BN　：ブラッシュトニッケル
B6720-48DWA：ダークウォールナット
B6720-48N　：ナチュラル
B6720-48WK　：ウィスキーウッド
B6720-48DF　：ドリフトウッド
B6720-48WE　：ウェザードウッド
B6720-48WW　：ホワイトウォッシュ

オプションライトキット　￥31,900（税込￥35,090）

18W LED モジュール【調光可】　H 4.3cm
ライトカバー：クリア

LK6721BBL　：ブラック
LK6721BBN　：ブラッシュトニッケル
LK6721BBS　：ブラッシュトサテンブラス
LK6721BDF　：ドリフトウッド
LK6721BDZ　：ダークブロンズ
LK6721BGR　：マットグレージュ
LK6721BGZ　：ギャルバナイズ
LK6721BMW：マットホワイト

LK6721BBS

直付け金具　￥16,900（税込￥18,590）

ファン全高 24.1cm

CCK6721BL　：ブラック
CCK6721BN　：ブラッシュトニッケル
CCK6721BS　：ブラッシュトサテンブラス
CCK6721DF　：ドリフトウッド
CCK6721DZ　：ダークブロンズ
CCK6721GR　：マットグレージュ
CCK6721GZ　：ギャルバナイズ
CCK6721MW：マットホワイト

CCK6721GR

MA6721BBS + B6720BL + CCK6721BS

© KSC Corporation

高気密防湿：◆　防湿：◆

MA4660BLW + BPW4660-52BNW

◆ゾニックス wet カスタム ￥147,500（税込￥162,250）

直径 132cm / 112cm

モーター

MA4660BLW：ブラック
MA4660DZW：ダークブロンズ
MA4660GRW：マットグレージュ
MA4660MWW：マットホワイト
MA4660SSBNW：シルバー

羽根選択可

直径 132cm

BPW4660-52BLW　：ブラック
BPW4660-52BNW　：ブラッシュトニッケル
BPW4660-52CYA　：チェリー
BPW4660-52DWAW：ダークウォールナット
BPW4660-52DZW　：ダークブロンズ
BPW4660-52GRW　：マットグレージュ
BPW4660-52MWW　：マットホワイト
BPW4660-52WEW　：ウェザードウッド
BPW4660-52WWW　：ホワイトウォッシュ

MA4660DZW + BPW4660-52CYW + LK4660DZW

直径 112cm

BPW4660-44BLW　：ブラック
BPW4660-44BNW　：ブラッシュトニッケル
BPW4660-44CYA　：チェリー
BPW4660-44DWAW：ダークウォールナット
BPW4660-44DZW　：ダークブロンズ
BPW4660-44GRW　：マットグレージュ
BPW4660-44MWW　：マットホワイト
BPW4660-44WEW　：ウェザードウッド
BPW4660-44WWW　：ホワイトウォッシュ

MA4660GRW + BPW4660-52WEW

オプションライトキット　　￥31,300（税込￥34,430）

18W LED モジュール 1400lm【調光可】 H 3cm

LK4660BLW　：ブラック
LK4660DZW　：ダークブロンズ
LK4660GRW　：マットグレージュ
LK4660MWW　：マットホワイト
LK4660SSBNW　：ブラッシュトニッケル

LK4660SSBNW

MA4660MWW + BPW4660-52WWW

MA4660SSBNW + LK4660SSBNW + BPW4660-52DWAW

© KSC Corporation

高気密防湿：◆　防湿：◆

FP8003BGR

ライトカバー付属

◆ベニート v2

¥151,200
（税込¥166,320）

直径 132cm
調光可能 LEDモジュール 18W 1400lm
【ライトカバー付き】

FP8003BBN：ブラッシュトニッケル（ﾀﾞｰｸｳｫｰﾙﾅｯﾄ）
FP8003BDZ：ダークブロンズ（ﾀﾞｰｸｳｫｰﾙﾅｯﾄ）
FP8003BGR：マットグレージュ（ｳｪｻﾞｰﾄﾞｳｯﾄﾞ）
FP8003BMW：マットホワイト（ﾏｯﾄﾎﾜｲﾄ）
FP8003BPN：ポリッシュトニッケル（ﾌﾞﾗｯｸ）

FP7910DZ

レボン

¥183,500
（税込¥201,850）

直径 160cm

FP7910BL：ブラック（ﾌﾞﾗｯｸ）
FP7910BNBL：ブラッシュトニッケル（ﾌﾞﾗｯｼｭﾄﾆｯｹﾙ / ﾌﾞﾗｯｸ）
FP7910DZ：ダークブロンズ（ﾁｪﾘｰ / ﾀﾞｰｸｳｯﾄﾞ）
FP7910GR：マットグレージュ（ｳｪｻﾞｰﾄﾞｳｯﾄﾞ）
FP7910MW：マットホワイト（ﾏｯﾄﾎﾜｲﾄ）

FP8018BL

◆ローテーション

直径 48cm

FP8018BL：ブラック（ﾌﾞﾗｯｸ）
FP8018BN：ブラッシュトニッケル（ﾌﾞﾗｯｼｭﾄﾆｯｹﾙ）
FP8018GR：マットグレージュ（ｳｪｻﾞｰﾄﾞｳｯﾄﾞ）
FP8018MW：マットホワイト（ﾏｯﾄﾎﾜｲﾄ）

© KSC Corporation

FANIMATION
CEILING FANS

モーター カラー見本

※カラーは印刷との誤差により本物とは多少違う場合がございます
※モーターの形状は機種により違いがある為資料の形と同じとは限りません

アンティークブラス

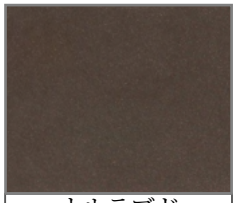
オルラブド
ブロンズ

ギャルバナイズ

クローム

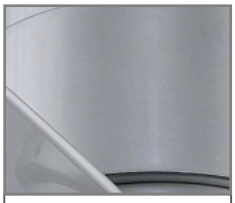
シルバー

スパイシーレッド

ソニックシルバー

ダークブロンズ

ドリフトウッド

ブラック

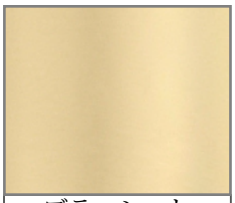
ブラッシュト
サテンブラス

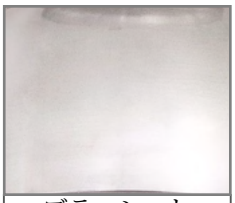
ブラッシュト
ニッケル

マットグレージュ

マットホワイト

ミステリアス
ブラック

ミルキーアイボリー

ラスト

© KSC Corporation

照明・アクセサリー

※照明定格電力（白熱電球） ●最大1灯：60W 以内　●最大定格合計：160W 以内

高気密防湿：◆
防湿　　：◆

・幅×高（cm）

ライトカバー・３灯フィッターセット　￥33,600（税込￥36,960）

取付対応機種：アイランダー / ウィンドポイント / エアデコア / エアデラックス / エッジウッド / パリセード / レボン

G1TST

・29.2 × 8.5

F5＊＊＊フィッター専用
ライトカバー

G1FW ：フロステッドホワイト
G1MS ：マーブルスワール
G1TST：ティーステイン

F5BL

・8.9 × 13.6

G1＊＊＊カバー専用
３灯フィッター

調光機能付
３灯 E-12 口金【電球付属無し】

F5AB ：アンティークブラス
◆ F5BL ：ブラック
F5BN ：ブラッシュトニッケル
◆ F5DZ ：ダークブロンズ
◆ F5GR ：マットグレージュ
◆ F5MW：マットホワイト
◆ F5OB ：オイルラブドブロンズ

ライトカバー・１灯フィッターセット　￥34,200（税込￥37,620）

取付対応機種：アイランダー / ウィンドポイント / エアデコア / エアデラックス / エッジウッド / パリセード / レボン

G3CL

・25.4 × 14

G2TST

・25.2 × 14

G3OPS

・25.4 × 14

F6＊＊＊フィッター専用 ライトカバー

G2OP ：オパールフロステッド
G2TST：ティーステイン
G3CL ：クリア
G3OP ：オパールフロステッド
G3OPS：オパールフロステッドシャイニー

F6BN

・13.1 × 8.7

F6GR

・13.1 × 8.7

G2・G3＊＊＊カバー専用 １灯フィッター

調光機能付　１灯 E-26 口金【電球付属無し】

F6AB ：アンティークブラス
◆ F6BL ：ブラック
F6BN ：ブラッシュトニッケル
◆ F6DZ ：ダークブロンズ
◆ F6GR ：マットグレージュ
◆ F6MW：マットホワイト
◆ F6OB ：オイルラブドブロンズ

© KSC Corporation

・幅×高（cm）　高気密防湿：◆　防湿：◆

ライトカバー・４灯フィッターセット　￥46,800（税込￥51,480）

取付対応機種：アイランダー / ウィンドポイント / エアデコア / エアデラックス / エッジウッド / パリセード / レボン

F8＊＊＊フィッター専用 ライトカバー

・13 × 13.4

G4CL
クリア

・13 × 13.4

G4OPS
オパールフロス
テッドシャイニー

・13 × 13.4

G4TST
ティーサテン

・13 × 13.9

G5OP
オパール
フロステッド

・13 × 13.9

G5TST
ティーサテン

・13.3 × 14.9

G6CL
クリア

・13.3 × 14.9

G6OP
オパール
フロステッド

・13.3 × 14.9

G6TST
ティーサテン

F8GR

・21.1 × 9.7

G4・G5・G6＊＊＊カバー専用
４灯フィッター

調光機能付　1 灯 E-12 口金【電球付属無し】

F8AB ：アンティークブラス
◆ F8BL ：ブラック
F8BN ：ブラッシュトニッケル
◆ F8DZ ：ダークブロンズ
◆ F8GR ：マットグレージュ
◆ F8MW：マットホワイト
◆ F8OB ：オイルラブドブロンズ

LED ライトキット　￥36,100（税込￥39,710）

取付対応機種：アイランダー / ウィンドポイント / エアデコア / エアデラックス / エッジウッド / パリセード

LK179AB

・19.8 × 7.6

LK179MWW

・19.8 × 7.6

LK179BNW

・19.8 × 7.6

LK179OBW

・19.8 × 7.6

薄型 LED ライトキット

調光機能付　18W LED モジュール
光量：1400 lm　色温度：3000K

LK179AB　：アンティークブラス
◆ LK179BLW ：ブラック
LK179BN　：ブラッシュトニッケル
◆ LK179DZW ：ダークブロンズ
◆ LK179GRW ：マットグレージュ
◆ LK179MWW ：マットホワイト
◆ LK179OBW ：オイルラブドブロンズ

© KSC Corporation

ファニメーションのオプション羽根

モデル番号	入数	素材	カラー	羽根長さ（cm）	取付直径（cm）	標準価格（円）
ISP1	6	ヤシの葉	ナチュラル	56	132	35,700(税込: 39,270)
ISP2	6	ヤシの葉	ナチュラル	46	112	27,800(税込: 30,580)
ISP4	6	ヤシの葉	ナチュラル	56	132	31,400(税込: 34,540)
ISP5	6	ヤシの葉	ナチュラル	46	112	25,300(税込: 27,830)
ISP1RB	6	ヤシの葉	ブラウン	56	132	29,500(税込: 32,450)
ISP4RB	6	ヤシの葉	ブラウン	56	132	25,300(税込: 27,830)
ISD1A	5	竹編み	アンティーク	56	132	55,000(税込: 60,500)
ISD2A	5	竹編み	アンティーク	46	112	38,500(税込: 42,350)
ISD4A	5	竹編み	アンティーク	56	132	31,000(税込: 34,100)
ISD7A	5	竹編み	アンティーク	56	132	34,200(税込: 34,200)
ISD1C	5	竹編み	クリア	56	132	40,300(税込: 44,330)
ISD4C	5	竹編み	クリア	56	132	30,700(税込: 33,770)
B5280WA	5	木/無垢手彫り	ウォールナット	56	132	35,600(税込: 39,160)
B5350WA	5	木/無垢手彫り	ウォールナット	66	152	56,800(税込: 62,480)
B5340WA	5	木/無垢手彫り	ウォールナット	56	132	48,000(税込: 52,800)
B5131RC	5	木/無垢手彫り	リッチコニャック	56	132	26,700(税込: 29,370)
B6130WA	5	木/無垢手彫り	ウォールナット	66	152	28,200(税込: 31,020)
B5330WA	5	木/無垢手彫り	ウォールナット	56	132	取扱終了
B5133TKMH	5	合板	チーク/マホガニー	56	132	取扱終了
B6133MOMP	5	合板	ミディアムオーク/メープル	66	152	17,600(税込: 19,360)
B6133TKMH	5	合板	チーク/マホガニー	66	152	19,000(税込: 20,900)
BPD1A	5	プラスチック	アンティーク	56	132	62,900(税込: 69,190)
BPD4A	5	プラスチック	アンティーク	56	132	47,600(税込: 52,360)
BPD4MW	5	プラスチック	マットホワイト	56	132	取扱終了
BPD4BL	5	プラスチック	ブラック	56	132	38,500(税込: 42,350)
BPP1TN	5	プラスチック	ナチュラルパーム	56	132	62,900(税込: 69,190)
BPP4TN	5	プラスチック	ナチュラルパーム	56	132	44,700(税込: 49,170)
BPP1BR	5	プラスチック	ブラウン・レッド	56	132	60,300(税込: 66,330)
BPP4BR	5	プラスチック	ブラウン・レッド	56	132	44,700(税込: 49,170)
BPW20CY	5	プラスチック	チェリー	51	122	25,800(税込: 28,380)
BPW24MW	5	プラスチック	マットホワイト	56	132	33,800(税込: 37,180)
BPW6090DNA	5	プラスチック	ナチュラルパーム	66	152	47,500(税込: 52,250)

価格は入数の料金で、それ以上又はそれ以下の枚数を使用する機種の場合には枚数に比例して価格が変わる場合があります

ヤシの葉の羽根について

・ヤシの葉の羽根は天然のヤシの葉を加工して作られていて破れ易い為取付時や掃除をする際には注意が必要です。
・高速回転では羽根が破れ易くなるので低速で回転させてインテリア装飾を主目的とする取付がお勧めです。
　高い空気循環効果を目的とする使用にはあまり適していません。
・天然素材の為、色・模様・形の不揃いがございます。予めご了承ください。

© KSC Corporation

【 羽根金具 】

この２種類のタイプの羽根金具には以下のオプション羽根の取付が可能

アイランダー / パリセード / ブルーマスター

ウインドポイント

【 ヤシの葉 】

ISP1

ISP2

ISP4

ISP5

ISP1RB

ISP4RB

【 竹編み 】

ISD1A

ISD2A

ISD4A

ISD7A

ISD1C

ISD4C

【 木 / 無垢手彫り 】

B5280WA

B5350WA

B5340WA

B5131RC

B6130WA

B5330WA

© KSC Corporation

【 合板 】

B5133TKMH

B6133MOMP

B6133TKMH

【 プラスチック 】

BPD1A

BPD4A

BPD4MW

BPP1TN

BPP4TN

BPP1BR

BPP4BR

BPD4BL

BPW20CY

BPW24MW

BPW6090DNA

© KSC Corporation

高気密防湿：◆
防湿　　：◆

延長ロッド（パイプ）

製品番号・価格表

長さ（cm）	30	46	61	91	122	152	183
価格（¥）	8,400 (税込:9,240)	9,200 (税込:10,120)	10,600 (税込:11,660)	11,300 (税込:12,430)	14,400 (税込:15,840)	21,100 (税込:23,210)	24,100 (税込:26,510)
アンティークブラス	DR1-12AB	DR1-18AB	DR1-24AB	DR1-36AB	DR1-48AB	DR1-60AB	DR1-72AB
オイルラブドブロンズ	DR1-12OB	DR1-18OB	DR1-24OB	DR1-36OB	DR1-48OB	DR1-60OB	DR1-72OB
ギャルバナイズ	DR1-12GZ	DR1-18GZ	DR1-24GZ	DR1-36GZ	DR1-48GZ	DR1-60GZ	DR1-72GZ
クローム	DR1-12CH	DR1-18CH	DR1-24CH	DR1-36CH	DR1-48CH	DR1-60CH	DR1-72CH
サテンニッケル	DR1-12SN	DR1-18SN	DR1-24SN	DR1-36SN	DR1-48SN	DR1-60SN	DR1-72SN
ダークブロンズ	DR1-12DZ	DR1-18DZ	DR1-24DZ	DR1-36DZ	DR1-48DZ	DR1-60DZ	DR1-72DZ
ドリフトウッド	DR1-12DF	DR1-18DF	DR1-24DF	DR1-36DF	DR1-48DF	DR1-60DF	DR1-72DF
ブラック	DR1-12BL	DR1-18BL	DR1-24BL	DR1-36BL	DR1-48BL	DR1-60BL	DR1-72BL
ブラッシュトサテンブラス	DR1-12BS	DR1-18BS	DR1-24BS	DR1-36BS	DR1-48BS	DR1-60BS	DR1-72BS
ブラッシュトニッケル	DR1-12BN	DR1-18BN	DR1-24BN	DR1-36BN	DR1-48BN	DR1-60BN	DR1-72BN
ポリッシュトニッケル	DR1-12PN	DR1-18PN	DR1-24PN	DR1-36PN	DR1-48PN	DR1-60PN	DR1-72PN
マットグレージュ	DR1-12GR	DR1-18GR	DR1-24GR	DR1-36GR	DR1-48GR	DR1-60GR	DR1-72GR
マットホワイト	DR1-12MW	DR1-18MW	DR1-24MW	DR1-36MW	DR1-48MW	DR1-60MW	DR1-72MW
ラスト	DR1-12RS	DR1-18RS	DR1-24RS	DR1-36RS	DR1-48RS	DR1-60RS	DR1-72RS
◆アンティークブラス	DR1SS-12ABW	DR1SS-18ABW	DR1SS-24ABW	DR1SS-36ABW	DR1SS-48ABW	DR1SS-60ABW	DR1SS-72ABW
◆オイルラブドブロンズ	DR1SS-12OBW	DR1SS-18OBW	DR1SS-24OBW	DR1SS-36OBW	DR1SS-48OBW	DR1SS-60OBW	DR1SS-72OBW
◆ギャルバナイズ	DR1SS-12GZW	DR1SS-18GZW	DR1SS-24GZW	DR1SS-36GZW	DR1SS-48GZW	DR1SS-60GZW	DR1SS-72GZW
◆サテンニッケル	DR1SS-12SNW	DR1SS-18SNW	DR1SS-24SNW	DR1SS-36SNW	DR1SS-48SNW	DR1SS-60SNW	DR1SS-72SNW
◆シルバー	DR1SS-12SLW	DR1SS-18SLW	DR1SS-24SLW	DR1SS-36SLW	DR1SS-48SLW	DR1SS-60SLW	DR1SS-72SLW
◆ダークブロンズ	DR1SS-12DZW	DR1SS-18DZW	DR1SS-24DZW	DR1SS-36DZW	DR1SS-48DZW	DR1SS-60DZW	DR1SS-72DZW
◆ドリフトウッド	DR1SS-12DFW	DR1SS-18DFW	DR1SS-24DFW	DR1SS-36DZW	DR1SS-48DZW	DR1SS-60DZW	DR1SS-72DZW
◆ブラック	DR1SS-12BLW	DR1SS-18BLW	DR1SS-24BLW	DR1SS-36BLW	DR1SS-48BLW	DR1SS-60BLW	DR1SS-72BLW
◆ブラッシュトサテンブラス	DR1SS-12BSW	DR1SS-18BSW	DR1SS-24BSW	DR1SS-36BSW	DR1SS-48BSW	DR1SS-60BSW	DR1SS-72BSW
◆ S-ブラッシュトニッケル	DR1SS-12BNW	DR1SS-18BNW	DR1SS-24BNW	DR1SS-36BNW	DR1SS-48BNW	DR1SS-60BNW	DR1SS-72BNW
◆ブラッシュトニッケル	DR1SS-12SSBNW	DR1SS-18SSBNW	DR1SS-24SSBNW	DR1SS-36SSBNW	DR1SS-48SSBNW	DR1SS-60SSBNW	DR1SS-72SSBNW
◆マットグレージュ	DR1SS-12GRW	DR1SS-18GRW	DR1SS-24GRW	DR1SS-36GRW	DR1SS-48GRW	DR1SS-60GRW	DR1SS-72GRW
◆マットホワイト	DR1SS-12MWW	DR1SS-18MWW	DR1SS-24MWW	DR1SS-36MWW	DR1SS-48MWW	DR1SS-60MWW	DR1SS-72GRW
◆ラスト	DR1SS-12RSW	DR1SS-18RSW	DR1SS-24RSW	DR1SS-36RSW	DR1SS-48RSW	DR1SS-60RSW	DR1SS-72RSW

材質：軟鉄 (切断・長さ調節可能)　※高気密防湿用のロッドはステンレススチール製の為カットできません。
※高気密防湿の S-ブラッシュトニッケルはエッジウッドシリーズ専用のロッドです。

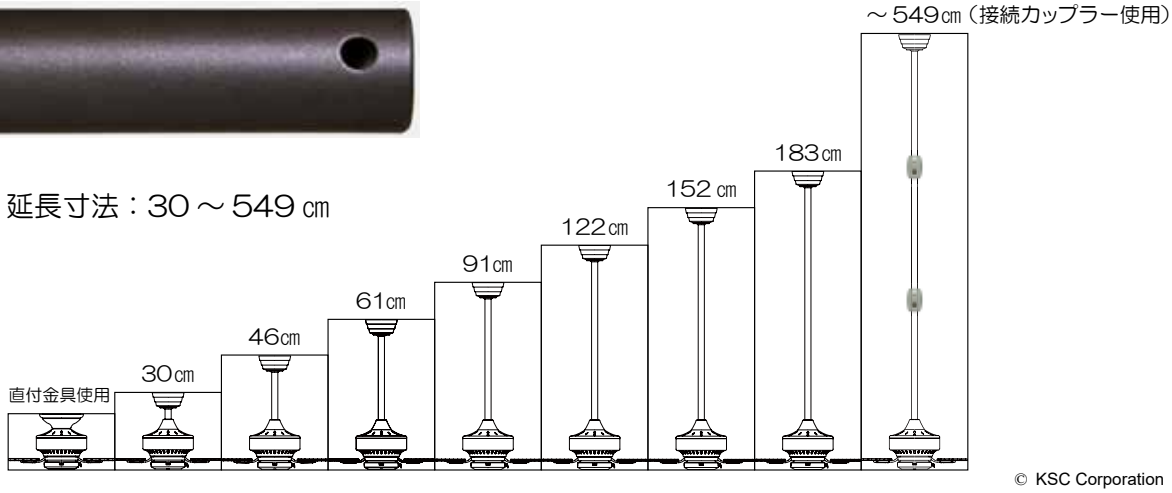

© KSC Corporation

傾斜天井取付

高気密防湿：◆
防湿　　：◆

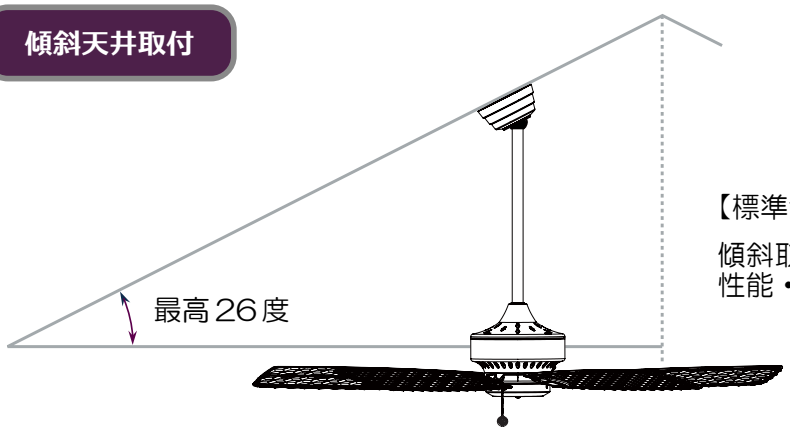

【標準金具取付角度：26 度まで】

傾斜取付最大角度は機種により異なります。
性能・寸法一覧をご参照ください

カップラー（延長ロッド・接続部品）　￥17,200（税込￥18,920）

183㎝よりも長くしたい場合には、カップラーで延長ロッド 3本を接続して最高 549㎝まで延長可能

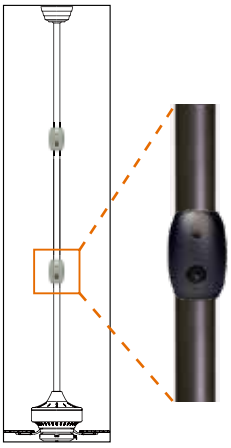

品番（DR1-CP■■）：カラー
【■■には部品番号のカラー / アルファベット】をいれる】

DR1-CPAB：アンティークブラス
BL：ブラック　BN：ブラッシュトニッケル
BS：ブラッシュトサテンブラス　CH：クローム
DF：ドリフトウッド　DZ：ダークブロンズ
GR：マットグレージュ　GZ：ギャルバナイズ
MW：マットホワイト　OB：オイルラブドブロンズ
PN：ポリッシュトニッケル　RS：ラスト
SL：シルバー　SN：サテンニッケル

急勾配天井取付金具　￥31,000（税込￥34,100）

【26.1度～ 41度】　* 使用不可の機種を除く

品番（SCK1-52 ■■）：カラー
【■■には部品番号のカラー / アルファベット】をいれる】

SCK1-52OB：オイルラブドブロンズ　PN：ポリッシュトニッケル　CH：クローム　SN：サテンニッケル
DZ：ダークブロンズ　DF：ドリフトウッド　BL：ブラック　SL：シルバー
GR：マットグレージュ　MW：マットホワイト　GZ：ギャルバナイズ　SN：サテンニッケル
BN：ブラッシュトニッケル　BS：ブラッシュトサテンブラス

◆DZW：ダークブロンズW　◆GRW：マットグレージュW　◆BLW：ブラックW　◆MWW：マットホワイトW

直付金具　￥23,500（税込￥25,850）

対応機種は性能・寸法一覧をご参照ください。

品番（CCK8002 ■■）：カラー
【■■には部品番号のカラー / アルファベット】をいれる】

CCK8002AB：アンティークブラス　OB：オイルラブドブロンズ　GZ：ギャルバナイズ　CH：クローム
SN：サテンニッケル　DZ：ダークブロンズ　BL：ブラック　RS：ラスト
BN：ブラッシュトニッケル　PN：ポリッシュトニッケル　MW：マットホワイト

◆ABW：アンティークブラスW　◆SNW：サテンニッケルW　◆SLW：シルバー W　◆DZW：ダークブロンズW
◆BLW：ブラック W　◆GRW：マットグレージュW　◆MWW：マットホワイトW　◆RSW：ラスト W
◆OBW：オイルラブドブロンズW　◆BSW：ブラッシュトサテンブラス W　◆BNW：ブラッシュトニッケル W

© KSC Corporation

ファニメーション　性能・寸法 一覧

機種品番	モデル(機種)	ページ数	標準取付傾斜角度	急勾配金具取付	直付金具取付	重量(kg)	羽根		
							直径(cm)	枚数	角度
FP8014**	アーデン	50	-	-	-	5.9	30	3	27.5°
FP7958**	アーバンジェット	50	-	-	-	2.3	15	3	-
◆ FP320**1	アイランダー（羽根:ISP1取付）	50	26°	○	○	9.0	選択	5	20°
FP3075**	インフルエンサー	50	19°	○	-	4.7	36	3	-
FP7500**	ウィンドポイント Dry	50	26°	○	○	11.3	132	5	18°
◆ FP7500**	ウィンドポイント Damp	51	26°	○	○	11.3	132	5	18°
BP200**1	エアデコア BP200	51	13°	○	◎	6.9	132	5	12°
BP210**1	エアデコア BP210	51	13°	○	◎	8.7	132	5	12°
BP220**1	エアデコア BP220	51	13°	○	◎	8.4	132	5	12°
◆ BP230**1	エアデコア BP230	51	13°	○	◎	7.3	132	5	12°
FP6245B**	エアデラックス 44	51	18°	○	○	7.5	112	5	12°
FP6284B**	エアデラックス 52 ライト無	52	18°	○	○	7.0	132	5	12°
FP6285B**	エアデラックス 52 ライト有	52	18°	○	○	7.8	132	5	12°
◆ FP9044B**	エッジウッド 44	52	16°	○	◎	7.8	112	5	15°
◆ FP9060B**	エッジウッド 60	52	16°	○	◎	12.1	152	5	13.5°
◆ FP9072B**	エッジウッド 72	52	16°	○	◎	16.7	183	5	13.5°
FPS7981B**	エンブレース 44	53	直付取付のみ			8.4	112	3	15°
FPS7955B**	エンブレース 52	53	直付取付のみ			9.6	132	3	12.5°
FP8094**	カムヘイブンv2	53	26°	○	○	10.0	132	5	12.5°
◆ FP6729B**	キセノwet	53	26°	○	○	10.8	142	3	14°
◆ FP6728B**	キセノdamp	53	26°	○	○	11.6	142	3	14°
FP3070**	クラウト	53	19°	○	-	8.1	30	3	-
◆ FP8404**	グリーム	54	26°	○	○	9.5	41	4	20°
FP7644**	クワッド 44	54	26°	○	○	6.7	112	4	12°
FP7652**	クワッド 52	54	26°	○	○	7.4	132	4	12°
MA7966**	ケラン モーター（ファン1台運転時）	55	-	-	-	10.4	-	-	-
HA7966**	ケラン ファン	55	-	-	-	3.3	142	2	18°
FP3073**	ケリング	54	19°	○	-	7.3	36	3	-
◆ FP8511**	スカルプエア	54	26°	○	○	8.2	132	3	13°
FP8274**	スタッフォード	54	26°	○	○	10.5	132	5	14°
◆ MA6721B**	スピットファイヤー 60	57	18°	○	○	8.7	152	3	21°
◆ MA6721B**	スピットファイヤー 48	57	18°	○	○	8.6	122	3	21°
FP8062B**	セラーノ v2	55	18°	○	○	8.1	132	5	12°
◆ FP4640B**	ゾニックスwet	55	26°	○	○	6.7	132	3	14°
◆ MA4660B**	ゾニックス wet カスタム	58	26°	○	○	5.7	選択	3	14°
FP8533**	ドーレン	55	26°	○	○	9.0	132	5	13°
◆ FP240**	パリセード	56	26°	-	-	23.9	選択	8	40°
◆ FPS8332B**	ヒュー 44	56	直付取付のみ			6.3	112	3	12°
◆ FPS8355B**	ヒュー 52	56	直付取付のみ			7.5	132	3	12°
◆ FP1280**	ブルーマスター（羽根:FP1026）	56	-	-	-	7.3	選択	-	-
FP7964B**	ベックウィズ	55	26°	○	○	12.3	30	3	31°
◆ FP8003B**	ベニート v2	59	18°	○	○	9.5	132	5	13°
FP7910**	レボン	59	26°	○	○	12.0	160	8	14°
◆ FP8018**	ローテーション	59	49°	○	-	4.7	48	3	12.5°

＊風量・回転数・消費電力はファニメーションの米国内数値を基にした概略計算値
＊急勾配金具の取付可能角度は 41°まで
＊直付金具取付内の◎マークの機種は、直付金具が標準付属

© KSC Corporation

ファニメーション　性能・寸法 一覧

機種品番	モデル(機種)	ページ数	送風量(㎥/分)	回転数(回/分)		消費電力(W/時)	寸法(cm)			
			高速	高速	低速	高速(50/60Hz)	A	B	C	D
FP8014**	アーデン	50	31	1279	889	24 / 29	特殊形状（仕様書参照）			
FP7958**	アーバンジェット	50	7	2548	2208	18 / 22	特殊形状（仕様書参照）			
◆ FP320**1	アイランダー（羽根:ISP1取付）	50	111	117	36	60 / 71	40.8	43.5	14.6	
FP3075**	インフルエンサー	50	33	1021	531	27 / 32		34.3	18.5	48.0
FP7500**	ウィンドポイント Dry	50	77	91	49	35 / 42	36.8	35.6	14.6	
◆ FP7500OBP4	ウィンドポイント Damp	51	101	91	49	35 / 42	36.8	35.6	14.6	
◆ FP7500RS		51	74	95	49	35 / 42	36.8	35.6	14.6	
BP200**1	エアデコア BP200	51	89	127	46	37 / 43	33.5	28.2	13.1	
BP210**1	エアデコア BP210	51	94	125	-	35 / 42		28.2	13.1	47.5
BP220**1	エアデコア BP220	51	92	125	-	37 / 43		28.2	13.1	49.0
◆ BP230**1	エアデコア BP230	51	94	121	44	36 / 42	33.5	28.2	13.1	
FP6245B**	エアデラックス 44	51	92	170	76	40 / 47		26.9	15.0	44.1
FP6284B**	エアデラックス 52 ライト無	52	113	131	56	40 / 48	32.4	26.9	15.0	
FP6285B**	エアデラックス 52 ライト有	52	113	131	56	40 / 48		26.9	15.0	44.1
◆ FP9044B**	エッジウッド 44	52	97	169	66	45 / 53	34.7	30.4	15.2	
◆ FP9060B**	エッジウッド 60	52	132	110	58	56 / 66	36.0	31.9	15.2	
◆ FP9072B**	エッジウッド 72	52	113	81	33	68 / 80	36.0	31.9	15.2	
FPS7981B**	エンブレース 44	53	92	146	64	33 / 39	24.0	21.8	25.4	25.6
FPS7955B**	エンブレース 52	53	115	123	43	38 / 45	24.0	21.8	25.4	25.6
FP8094**	カムヘイブンv2	53	129	148	51	51 / 60	33.9	31.9	16.0	45.4
◆ FP6729B**	キセノwet	53	148	134	47	38 / 45	36.9	26.0	16.7	36.9
◆ FP6728B**	キセノdamp	53	154	164	73	49 / 57	34.1	25.9	16.5	36.4
FP3070**	クラウト	53	17	942	506	20 / 23		34.0	18.5	40.6
◆ FP8404**	グリーム	54	36	467	270	33 / 39		37.3	14.6	37.9
FP7644**	クワッド 44	54	82	162	70	32 / 38		31.2	16.5	38.2
FP7652**	クワッド 52	54	110	141	64	41 / 48		31.2	16.5	38.2
MA7966**	ケラン モーター（ファン1台運転時）	55	108	114	55	27 / 32	特殊形状（仕様書参照）			
HA7966**	ケラン ファン	55	-	-	-	- / -	特殊形状（仕様書参照）			
FP3073**	ケリング	54	33	979	531	28 / 33		34.1	22.5	45.3
◆ FP8511**	スカルプエア	54	108	108	46	43 / 50	35.3	30.0	14.6	35.3
FP8274**	スタッフォード	54	119	129	46	44 / 52		27.9	14.9	39.6
◆ MA6721B**	スピットファイヤー 60	57	154	108	45	45 / 53	30.5	30.5	18.0	34.8
◆ MA6721B**	スピットファイヤー 48	57	120	152	51	45 / 53	30.5	30.5	18.0	34.8
FP8062B**	セラーノ v2	55	130	144	44	44 / 52		28.2	14.0	37.4
◆ FP4640B**	ゾニックスwet	55	106	128	46	39 / 46	39.5	33.2	14.6	
◆ MA4660B**	ゾニックス wet カスタム	58	112	135	73	36 / 42	37.1	33.2	14.6	40.1
FP8533**	ドーレン	55	121	135	60	43 / 51		31.8	16.6	34.7
◆ FP240**	パリセード	56	143	45	32	128 / 151	特殊形状（仕様書参照）			
◆ FPS8332B**	ヒュー 44	56	88	165	81	37 / 43	28.8	23.8	17.2	29.8
◆ FPS8355B**	ヒュー 52	56	119	142	69	38 / 45	28.8	23.8	17.2	29.8
◆ FP1280**	ブルーマスター（羽根:FP1026）	56	問合せ	問合せ		51 / 61	特殊形状（仕様書参照）			
FP7964B**	ベックウィズ	55	32	1341	710	41 / 48		35.3	16.4	40.5
◆ FP8003B**	ベニート v2	59	121	145	52	49 / 58	34.7	25.2	14.4	35.0
FP7910**	レボン	59	137	87	38	49 / 57	36.8	30.5	14.6	
◆ FP8018**	ローテーション	59	41	905	475	40 / 48	45.8	49.6	16.5	

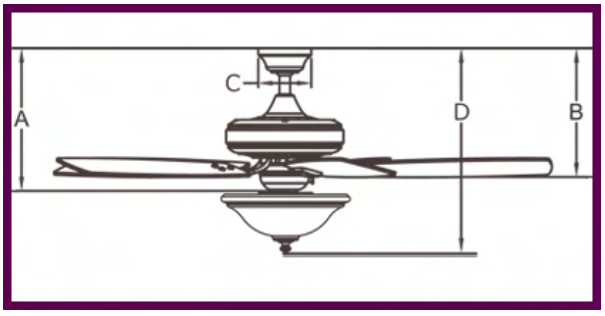

© KSC Corporation

コントロール一覧

ほとんどの機種にはファン本体に速度コントロール（プルチェーン）ライト付きの機種にはライト点灯用（プルチェーン）が装備されています。※一部機種を除く

→ 0（切）→ 1（高速）→ 2（中速）→ 3（中低速）→ 4（低速）
【3速では3が低速で4は無し】

★すべての機種に壁付コントロールが付属されます。

ファン壁コントロール （¥11,900）（税込: ¥13,090）

WC1J

WC1J：3速プッシュボタン

FANIMATION

KS001

KS001：4速スライド

Hunter CASABLANCA FAN COMPANY THE MODERN FAN CO

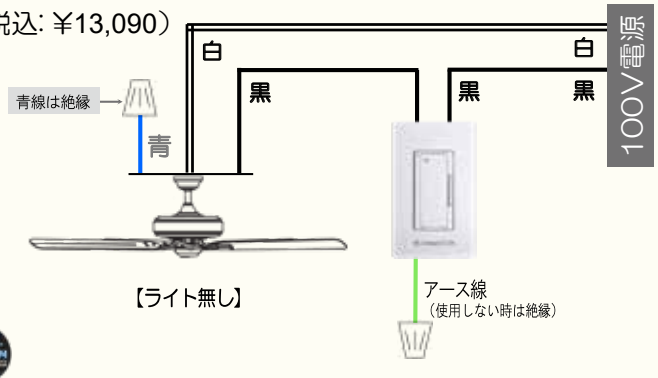

ファン・ライト壁コントロール （¥13,900）（税込: ¥15,290）

CW2

CW1SW

CW2 ：3速スライド・照明調光3段階
CW1SW ：3速スライド・照明点滅のみ

FANIMATION

KS002

27002ND

KS002：4速スライド・照明無段階調光
27002ND：3速スライド・照明点滅のみ

Hunter CASABLANCA FAN COMPANY THE MODERN FAN CO

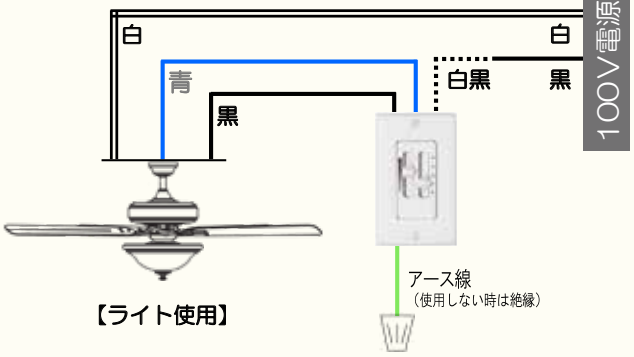

マルチ壁コントロール （¥18,000）（税込: ¥19,800）

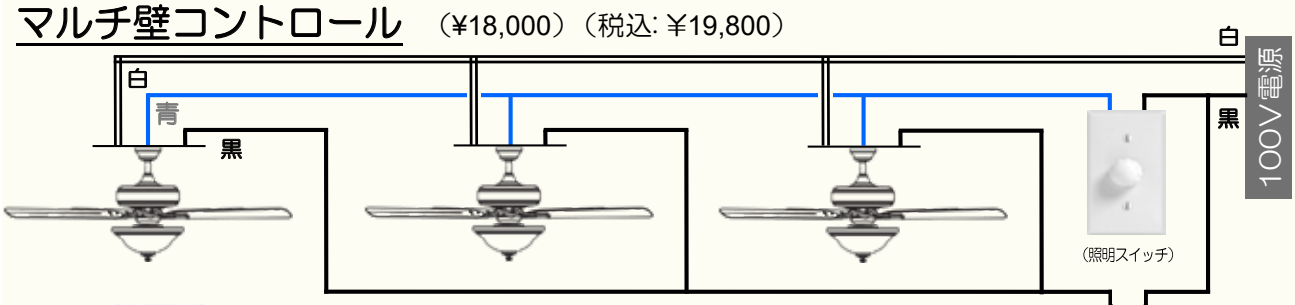

CW5

CW7

CW5：3速スライド（2台用）
CW7：3速スライド（3~4台用）

※機種により適応コントロール（CW5/CW7）が異なります

FANIMATION

27009A
27009B

27009A：3速スライド（2~3台用）
27009B：3速スライド（4~6台用）

Hunter CASABLANCA FAN COMPANY THE MODERN FAN CO

アース線
（使用しない時は絶縁）

【照明コントロール】
市販の調光コントロール
又は点滅スイッチを使用
（合計ワット数以上の容量）
照明無しの場合は青線絶縁

© KSC Corporation

ファン・ライトリモートコントロール

KS003：3速リモコン【照明無段階調光】　（¥19,000）（税込: ¥20,900）

27003：3速リモコン【照明なし用】　（¥19,000）（税込: ¥20,900）

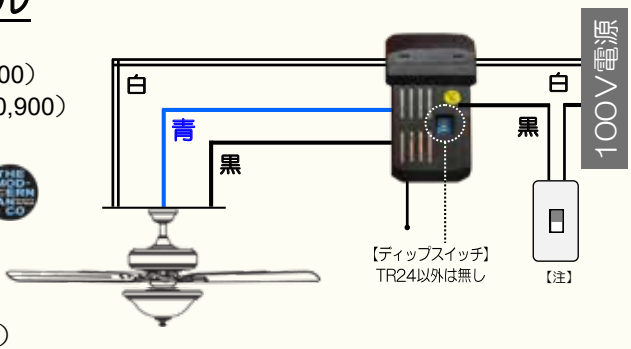

【注】リモコン使用の場合には市販の『入•切』スイッチの設置がお勧めです（詳細問合せ）

受信機の内蔵

受信機は全ての電線を接続した後、天井金具の中のスペースに吊下げボールの上に置く様に内蔵します。長期使用による受信機内の部品の自然摩耗による受信機交換作業に足場設置が必要となる吹抜天井や高所取付にはリモコン使用は交換作業経費上お勧めではありません

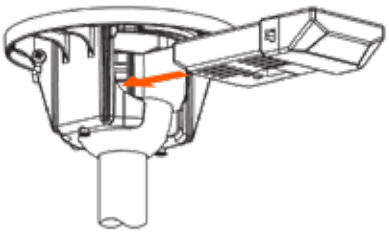

© KSC Corporation

安心の10年保証

Fanimation Warranty Certificate

FANIMATION CEILING FANS

10年国際品質保証書

Model：ウィンドポイント（MA7500MW）№20201

所有者（Owner）	：	真田 幸村　様
住所（Address）	：	長野県上田市住吉54-1
購入日（Purchase Date）	：	2020年1月
販売代理店（Contractor）	：	日本一工務店

Motors are warranted for the period of ten years, and all other parts are warranted for the period of two year from the date of the original purchase. Damages caused by an outside impact or force or any natural causes such as fire, flood, lightening, earthquake or by an improper installation by not following the installation manual are not covered under this warranty. If the model has been discontinued and no inventory is available at the time of warranting, it will be exchanged to any desired model among the equivalent existing models. In the event of any suspicious abnormality, contact us and we will inform you of corrective measures. If it is determined that repair works or replacement of any or all parts are needed, you need to disassemble the parts and send to us to be repaired or exchanged. All freight cost shall be paid by us but all other cost including disassembling and re-assembling are due to the buyer.

モーターは最初の購入日より10年間、その他の部品は購入日より２年間保証されます。　但し外部からの衝撃や圧力、火災・水害・落雷・地震などの自然災害、また付属の取付説明書に従わない取付不良原因による故障や破損は保証の対象外となります。　保証時この機種が廃番になっており在庫も無い場合には、新しい同等機種への交換となります。　故障時は電話・メールにて診断・対処方法を連絡し、交換又は修理が必要と判断される時には該当部又は部品を取外して弊社まで送って頂き修理をして送り返すか代替商品を送ります（送料弊社負担）。　取外し・取付に発生する費用はお客様負担となります。

ファニメーション

KSC　輸入・販売元
株式会社　ケイエスシー

長野県上田市住吉 54-1　上田インターヒル 5階
Tel：0268-29-9722　Fax：0268-27-6301

Importer & Distributor for：
Fanimation, Inc.
Zionsville, IN U.S.A.

Eddie
Authorized Signature

サンプル

米国トップ５社のシーリングファンは全て自社設計・自社デザイン・自社生産によって厳しい品質管理の基で高精度の部品で製造されています。
特に心臓部のモーターは『音と振動』を極限まで抑える為に高品質素材を使用し且つ軸受けベアリングは殆どの機種に日本製の製品を採用して【静かで揺れない高送風量】を実現し、国内一般の低価格シーリングファンと顕著な違いを生み出しています。

その為全てのモーターは【１０年保証】を提供し、保証期間中は無償で修理又は交換を致します。
消耗（経年劣化）部品のスイッチ類及びコンデンサーなどの制御部品類と照明器具類は２年保証となります。（詳細は保証書参照）

モーターに関しては、ハンター社・カサブランカ社製品は『メーカー５年保証』に加え『代理店５年延長保証』で合計１０年保証となり、その他のメーカーは『メーカー１０年保証』です。

© KSC Corporation

KSCの確実・安全・安心

全てのシーリングファンは家屋倒壊レベルの振動でも落下する事が無い構造に設計され強度で製造されていますが、万が一の取付不備や『地震国日本』の安心安全の為に一部の特殊機種を除きほぼ全ての機種に【安全ワイヤ】を装着して納品が可能です。
安全ワイヤの下地の倒壊がない限り、万が一ファンが落下した場合でも、安全ワイヤでファンを宙吊りになり安全が確保できます。

戸建住宅の木下地・マンション電源ボックス・RC直付け・軽天のRC吊・H鋼取付等、一般住宅からあらゆる商用施設まで全ての建築物への取付を可能にするKSC独自開発のプレートと様々な取付金具が無償提供されます。
プレートや金具の使用により取付がより安易で迅速になると同時に、強固で安全な取付が可能となります。

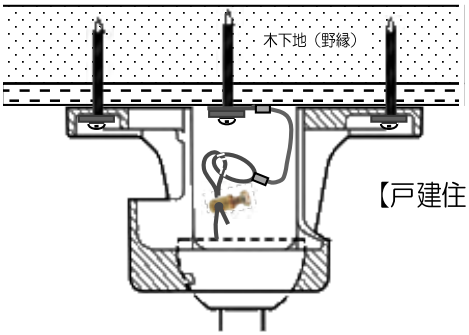

【戸建住宅・木下地】

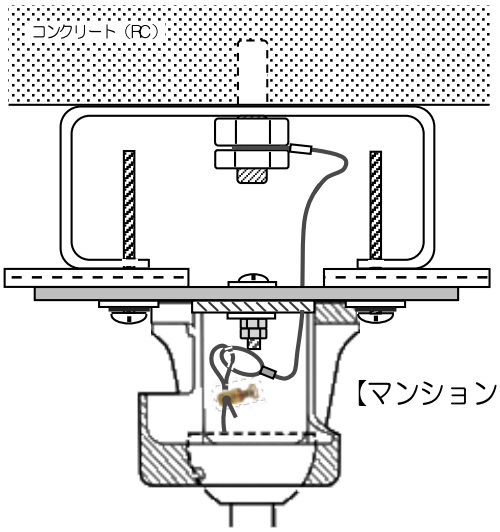

【マンション・電源ボックス】

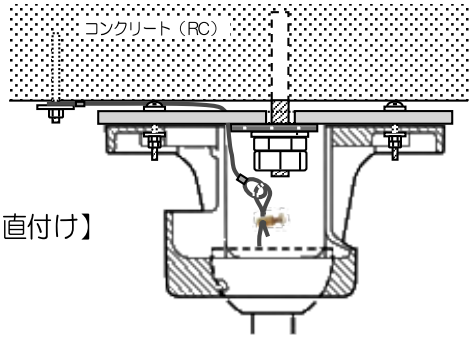

【RC・直付け】

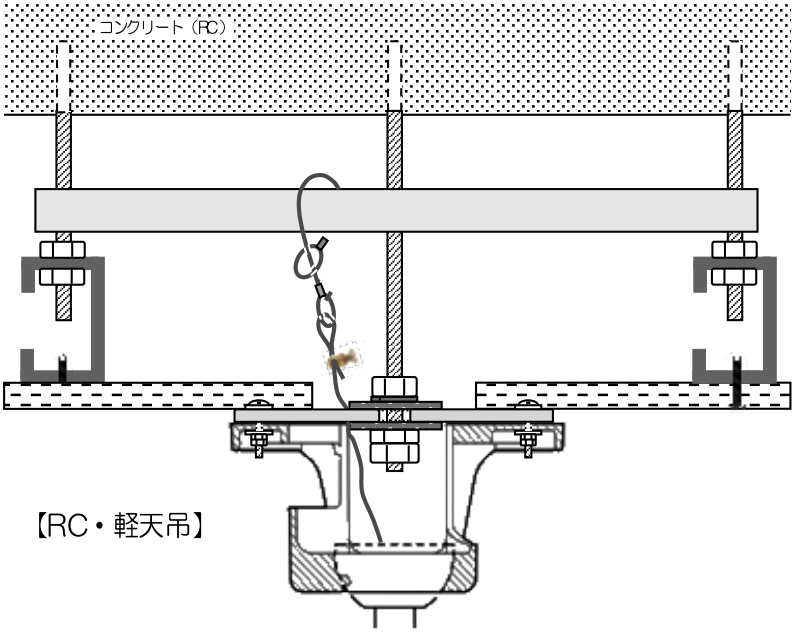

【RC・軽天吊】

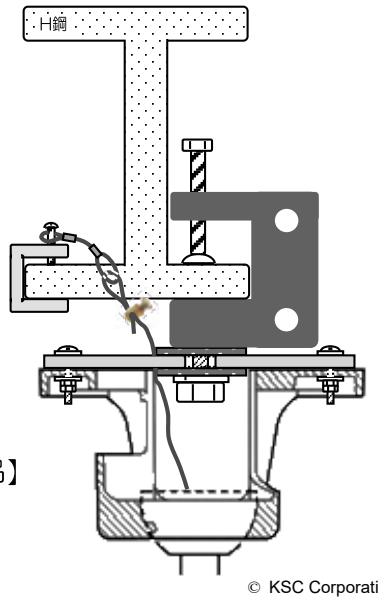

【H鋼吊】

（注）安全ワイヤ及び取付プレート・金具希望の場合には発注時に要請が必要です

© KSC Corporation

株式会社ケイエスシー
長野県上田市住吉 54-1
上田インタービル 5 階
Tel : 026-829-9722
FAX : 026-827-6801
www.kscjapan.com